Die ALLWEILER AG

Основной офис

в Radolfzell/Bodensee

ALLWEILER

A Member of the COLFAX PUMP GROUP

ALLWEILER

HOUTTUIN

IMO PUMP

WARREN

ZENITH PUMPS

Colfax Pump Group

Профиль фирмы

Продукция

Die ALLWEILER AG

Филиал в Bottrop

ALLWEILER

A Member of the COLFAX PUMP GROUP

ALLWEILER

HOUTTUIN

IMO PUMP

WARREN

ZENITH PUMPS

Colfax Pump Group

Профиль фирмы

Продукция

Профиль фирмы

Заводы
- Radolfzell
- Bottrop
- Utrecht

Литейные заводы
- Литейные заводы

Строительство сооружений
- Строительство сооружений

Сервис
- Обслуживание насосов
- Быстрое обслуживание

Качество
- Гаранти[illegible]ества

История
- С 1860 по 1967
- С 1968 по сегодняшний день

Присутствие
- Европа
- СНГ, Балтика
- Африка, Ближний Восток
- Азия, Тихий океан
- Америка

Сферы деятельности
- Морской флот и оффшор
- Технология и химия
- Станки
- Энергетика
- Технология строительства зданий и сооружений
- Производство бумаги и целлюлозы
- Каналы и очистные устройства
- Продукты питания и напитки
- Теплопередача

Продукция
- Винтовые насосы
- Центробежные насосы
- Эксцентрошнековые насосы
- Пропеллерные насосы
- Шланговые насосы
- Мацераторы

ALLWEILER

HOUTTUIN

IMO PUMP

WARREN

ZENITH PUMPS

Colfax Pump Group

Заводы

ALLWEILER AG, Radolfzell, Германия

- Трехшпиндельные винтовые насосы
- Центробежные насосы
- Пропеллерные насосы
- Магнитный привод
- Технология изготовления установок
- Литейные заводы

ALLWEILER AG, Bottrop, Германия

- Эксцентрошнековые насосы
- Шланговые насосы
- Мацераторы («мокрые» размельчители)

Houttuin B.V., Utrecht, Нидерланды

- Двухшпиндельные винтовые насосы

ALLWEILER

HOUTTUIN

IMO PUMP

WARREN

ZENITH PUMPS

Colfax Pump Group

Заводы

Изготовление установок

- В области изготовления установок фирма Allweiler AG центральное место отводит топливным установкам.
- Типоразмерные ряды: стандартные и в соответствии с требованиями заказчиков насосные агрегаты и установки различного типа
- Рабочие жидкости:смазывающие, не смазывающие и слабо смазывающие
- Области применения: энергетика, топливная промышленность, снабжение транспортировка, смазка, погрузо-разгрузочные работы, доставка, впрыск, подъемные устройства, вентиляция, охлаждение.
- Типичное применение: устройства для смазочных масел, установки для топлива, устройства водяного охлаждения
- Предельные значения: производительность до 5000 л/мин, давление при подаче до 180 бар

ALLWEILER

HOUTTUIN

IMO PUMP

WARREN

ZENITH PUMPS

Colfax Pump Group

Заводы

Литейные заводы

- Литейные заводы с гибкой технологией, использующие литье в песчаные формы.
- Более 100 лет используется производство изделий из металлов и литье в металлоформы
- Выпуск моделей
- Формовочные отделения машинной и ручной формовки, а также плавильное производство
- Сертификация по системе регистрации Lloyd´ в части гарантии качества в соответствии с DIN EN ISO 9001
- Гарантия качества благодаря проведению: термического анализа, спектрального анализа, металлографии, испытаний на прочность при растяжении и скручивании, испытаний путем создания концентрации напряжений, испытания на прочность, рентгеновской проверки при создании сверхнагрузок, выдача свидетельства в соответствии с EN 10204 2.2 и 3.1B
- Применяются самые современные вспомогательные средства: CAD, FEM и имитация застывания. В соответствии с FMEA (система оценки влияния и анализа возможных ошибок) вырезается путем фрезерования модель и определяются с помощью компьютера основные характеристики
- Начиная с геометрии элементов до готового к установке отлитого компонента все находится в одних руках.

ALLWEILER

HOUTTUIN

IMO PUMP

WARREN

ZENITH PUMPS

Colfax Pump Group

Гарантия качества

DIN EN ISO 9100

Сертификация

- Все заводы и литейные предприятия сертифицированы по DIN EN ISO 9001:2000
- Проведение регулярных аудиторских проверок с помощью крупных заказчиков
- Применение в морском деле с помощью DNV, BV, GL, LRS и др.

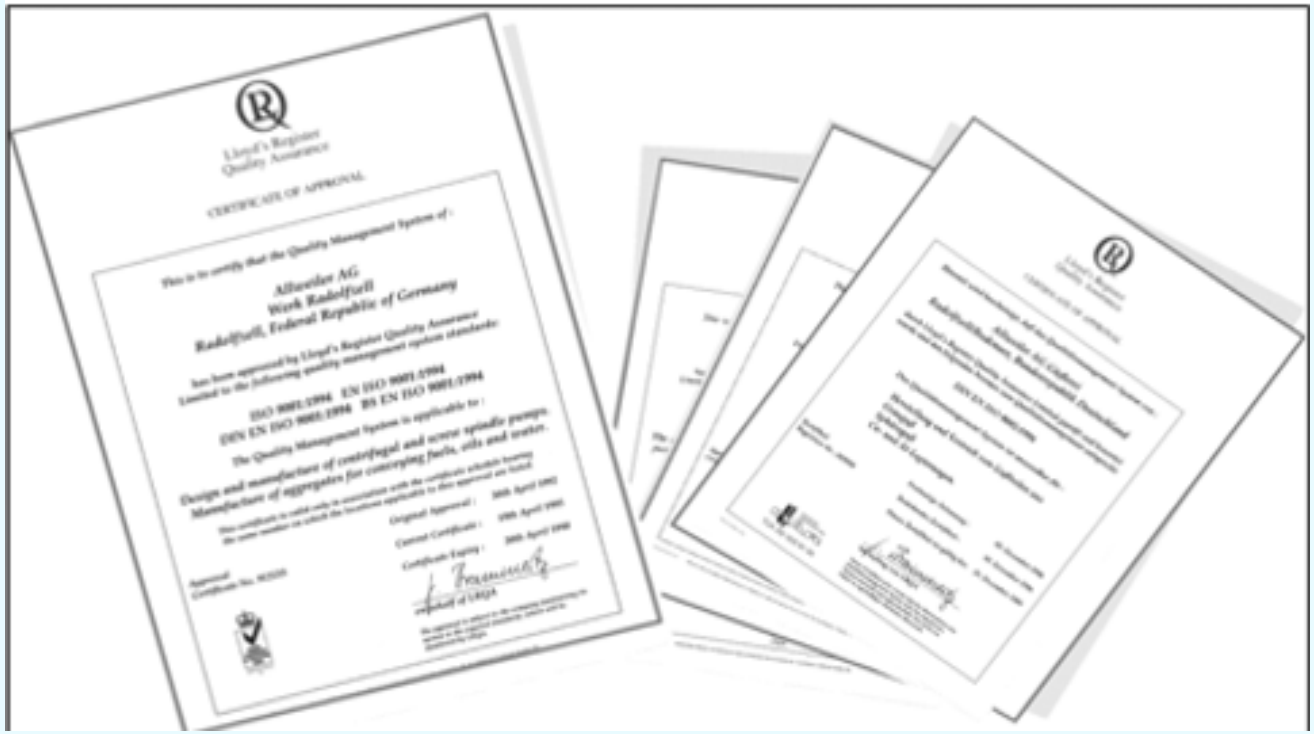

ALLWEILER

HOUTTUIN

IMO PUMP

WARREN

ZENITH PUMPS

Colfax Pump Group

ALLWEILER
- старейший в Германии производитель насосов

Год основания фирмы -1860

1874

- Серийное производство ручных насосов

1905

- Изготовление первых центробежных и поршневых насосов

1952

- Начало производства винтовых насосов

1964

- Приобретение завода Bottrop

1967

- Разработка полного комплекта отвечающего нормам типоразмерного ряда центробежных насосов
- Изготовление сборной встраиваемой линии термомасляных и морских насосов

ALLWEILER
HOUTTUIN
IMO PUMP
WARREN
ZENITH PUMPS
Colfax Pump Group

ALLWEILER
- старейший в Германии производитель насосов

1990

- Изготовление и поставки магнитных сцеплений

1992

- Включение в программу изготовления и поставок шланговых насосов

1995

- В состав фирмы Allweiler AG влился Houttuin B.V. (двухшпиндельные, двухпоточные винтовые насосы)

1996

- Завод в г. Aschaffenburg интегрировался в состав производства по выпуску центробежных насосов. Образованы новые структуры в составе единого концерна. Род деятельности – сбыт/ маркетинг- центральная служба для клиентуры

1998

- Слияние Allweiler Gruppe с Colfax Pump Group (CPG)

ALLWEILER

HOUTTUIN

IMO PUMP

WARREN

ZENITH PUMPS

Colfax Pump Group

CPG Места выпуска продукции

Местонахождение	Марка	Продукция
Monroe,США	Imo	3-SSP
Columbia, США	Imo	3-SSP, зубчатые передачи
Warren, США	Warren	2-SSP, KP
Стокгольм, Швеция	Imo AB	3-SSP
Париж, Франция	Imo AB	3-SSP
Utrecht, Нидерланды	Houttuin	2-SSP
Radolfzell, Германия	Allweiler	3-SSP, KP, Литье
Bottrop, Германия	Allweiler	ESP, Шланговые насосы, мацераторы, KKP
Gottmadingen, Германия	Allweiler	Установки
Sanford + Aberdeen, США	Zenith	Шестеренные насосы

Дополнительная продукция фирмы ALLWEILER

Продукция собственных литейных предприятий:

- Центробежные насосы
- Пропеллерные насосы
- Двух и трехшпиндельные винтовые насосы
- Эксцентрошнековые насосы
- Шланговые насосы
- Мацераторы
- Насосы с магнитным приводом
- Установки

ALLWEILER

HOUTTUIN

IMO PUMP

WARREN

ZENITH PUMPS

Colfax Pump Group

Насосы для...

Применения

- **Судоходство и оффшор**
  Изготовление из материалов особо коррозийно стойких, устойчивых к воздействию морской воды и по специальным нормативам (испытание на ударное воздействие, в соответствии с национальным судоходством, международной классификацией и т.п.).
- Технология **испытаний и химия**
  Установка валов, опоры для валов, уплотнения валов и выбор материалов происходит в соответствии с химическими свойствами рабочих жидкостей. Для герметичных насосов применяются магнитные сцепления.
- **Станки**
  Для работы с большими объемами подачи или при высоких давлениях предусмотрены специальные малочувствительные к загрязнениям и наличию инородных тел смазывающие и охлаждающие средства.
- **Обеспечение электроэнергией**
  Сблокированные и сдвоенные агрегаты для впрыска топлива и воды в газовые и паровые турбины, которые служат .для подачи топлива, впрыска горючих и смазочных материалов на электростанциях.

ALLWEILER

HOUTTUIN

IMO PUMP

WARREN

ZENITH PUMPS

Colfax Pump Group

Насосы для...

Применение

- **В технологии строительства жилых зданий и сооружений**

  Специальные агрегаты для обогрева жидким топливом и подъемной техники для погружаемых в масло насосов, для всех типов гидравлических машин.

- **Бумага и целлюлоза**

  Насосы чрезвычайно высокой степени готовности к работе (24 часа, 365 дней) и широкого диапазона типоразмеров, начиная от малых дозирующих насосов до больших насосов для подачи каолина.

- **Орошение и очистка сточных вод**

  Насосы для обработки и подготовки чистой воды, содержащих до 45% сухих веществ, мацераторы, способные превращать в перекачиваемые субстанции с большим количеством твердых и волокнистых включений.

- **Продукты питания и напитки**

  Насосы из нержавеющей стали в CIP и SIP исполнении, допускающие EHEDG и FDA. А также специально для «осторожной» подачи и дозирования налипающие, пастообразные и содержащие твердые вещества субстанции.

- **Теплопередача**

  Подающие лопатки центробежных насосов, в системах циклического действия и в лопастях для нагреваемых субстанций при подаче горячей воды и нагретых масел – до 207 °C и до 450 °C.

ALLWEILER

HOUTTUIN

IMO PUMP

WARREN

ZENITH PUMPS

Colfax Pump Group

Преимущества продукции фирмы ALLWEILER

- Для любой области применения имеется наиболее целесообразная система насосов
- Обширные исследованные области специализированного применения
- Широкая клиентурная сеть для обсуждения вопросов, относящихся к применению
- Компетентность по всем вопросам, касающимся материалов и уплотнений

ALLWEILER

HOUTTUIN

IMO PUMP

WARREN

ZENITH PUMPS

Colfax Pump Group

Сеть сервиса фирмы ALLWEILER

- **Широкая сеть сервисных пунктов размещена по всему миру**
  Обслуживание и ремонт осуществляется с помощью уполномоченных фирмой ALLWEILER специалистов.
- **Замена деталей осуществляется с помощью круглосуточно работающей службы**
- **Договоры на обслуживание для проведения ремонтных работ в зависимости от текущего состояния механизма**

ALLWEILER
HOUTTUIN
IMO PUMP
WARREN
ZENITH PUMPS

Colfax Pump Group

Сервис фирмы ALLWEILER

QuickServe

- Благодаря системе **QuickServe** можно уверенно планировать сроки работ, контролировать затраты и минимизировать время простоя установок.
- Клиенты в кратчайшие сроки получают с помощью системы **QuickServe** необходимые запчасти для своих насосов **ALLWEILER**. **QuickServe** имеет уплотнения . подшипники, статоры, роторы, а также все другие элементы стандартной программы поставок. Система **QuickServe** постоянно расширяется.
- Система **QuickServe** поставляет детали в пределах Германии в течение **24** часов, а вне пределов Германии - в течение **48** часов после поступления заказа.

ALLWEILER

HOUTTUIN

IMO PUMP

WARREN

ZENITH PUMPS

Colfax Pump Group

Сервис фирмы ALLWEILER

Сервис насосов

- Система сервиса ALLWEILER гарантирует компетентное обслуживание клиентов на местах.
- Семь дней в неделю по 24 часа. Сотрудники фирмы ALLWEILER AG или их уполномоченные представители гарантируют эффективное обслуживание и быстрое проведение ремонтных работ.
- В течение дневного и ночного времени и на обширной сети в каждом из рабочих мест клиенты в течение 24 часов получают помощь и поддержку.Эта гарантия относится ко всем насосам фирмы ALLWEILER AG.
- Сотрудники экстренной службы проходят специальное обучение и долгосрочную стажировку.Клиенты могут быть уверены в том, что специалисты быстро устранят все неполадки в насосах ALLWEILER.

ALLWEILER

HOUTTUIN

IMO PUMP

WARREN

ZENITH PUMPS

Colfax Pump Group

Сервис фирмы ALLWEILER

24-часовая служба по запчастям одновременно с заменой запчастей заводского изготовления фирмы ALLWEILER

- **Все запчасти выполнены с соблюдением нормативов DIN/EN/ISO и сертифицированы в соответствии нормативами качества. В качестве базовых используются специальные станки, оптимальные покрытия материалов и запатентованные конструкционные материалы. Для этого постоянно во все виды продукции инвестируются средства на исследования и проектирование запчастей.Это гарантирует высокий уровень внедрения ноу-хау и наивысшее качество.**

Garantiert ein Original-Ersatzteil der ALLWEILER AG

Wir garantieren Ihnen mit diesem Zertifikat, dass Sie ein

Original ALLWEILER-Ersatzteil

mit allen aufgeführten Vorteilen einsetzen.

- Zukunftssicher: Ihre Investitionen in ALLWEILER-Pumpenzahlen sich auch in Zukunft aus.
- Zuverlässig: Ihre Aggregate erbringen alle Leistungen zuverlässig, dauerhaft und effizient - so wie bei der ersten Inbetriebnahme.
- Kostensparend: Sie schließen Folgekosten durch Schäden an anderen Pumpenteilen (Gelenken, Dichtungen, Lagerung etc.) aus.
- Neuwertig: Ihre Pumpen erfüllen die Leistungsdaten aus der ursprünglichen Auftragsdokumentation.
- Garantiert: Alle Gewährleistungszusagen bei der Auslieferung gelten unverändert weiter.
- Langlebig: Sie verlängern die Laufzeit Ihrer Aggregate. Diese sind nach jeder Revision im Zustand wie bei der Auslieferung.

Dafür stehen wir mit unserem Namen.

Ulrich Gerschermann
Leiter Ersatzteile, ALLWEILER AG

ALLWEILER
A Member of the COLFAX PUMP GROUP

GARANTIE

ALLWEILER

HOUTTUIN

IMO PUMP

WARREN

ZENITH PUMPS

Colfax Pump Group

ALLWEILER – присутствие во всем мире

Завод фирмы ALLWEILER

Общество сбыта и сервиса продукции фирмы ALLWEILER

Производство/ изготовление и сервис фирмы ALLWEILER

ALLWEILER Vertretung / Vertrieb und Service

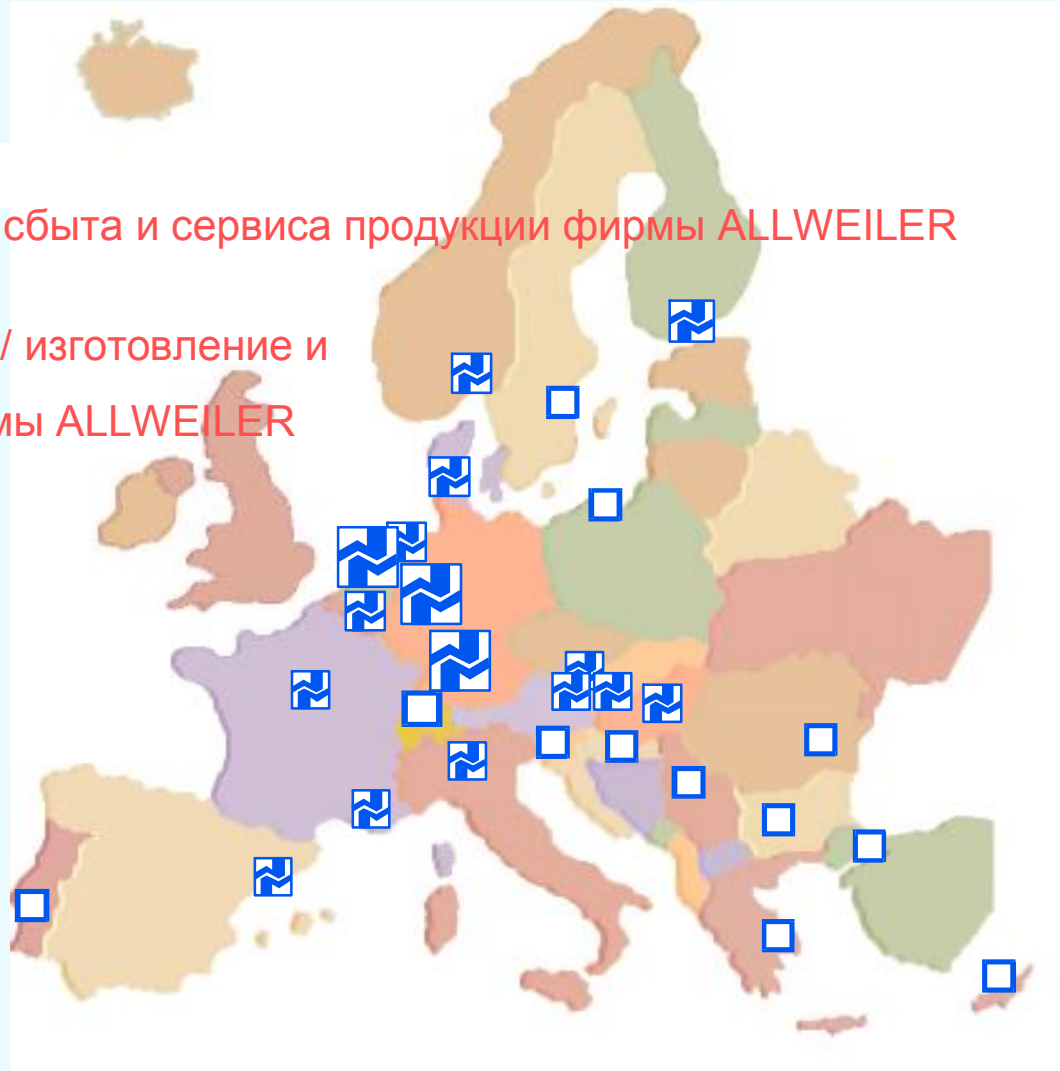

ALLWEILER

HOUTTUIN

IMO PUMP

WARREN

ZENITH PUMPS

Colfax Pump Group

ALLWEILER – присутствие во всем мире

☐ **Представительства ALLWEILER / Производство и сервис**

ALLWEILER

HOUTTUIN

IMO PUMP

WARREN

ZENITH PUMPS

Colfax Pump Group

ALLWEILER –присутствие во всем мире

Африка, Ближний Восток

Алжир

Нигерия

Уганда

Кения

Конго

Танзания

Южная Африка

Сирия

Ливан Иран

Иордания, Кувейт, Сауд. Аравия, Бахрейн

Египет, Катар, Объед.Араб.Эмираты, Оман, Йемен

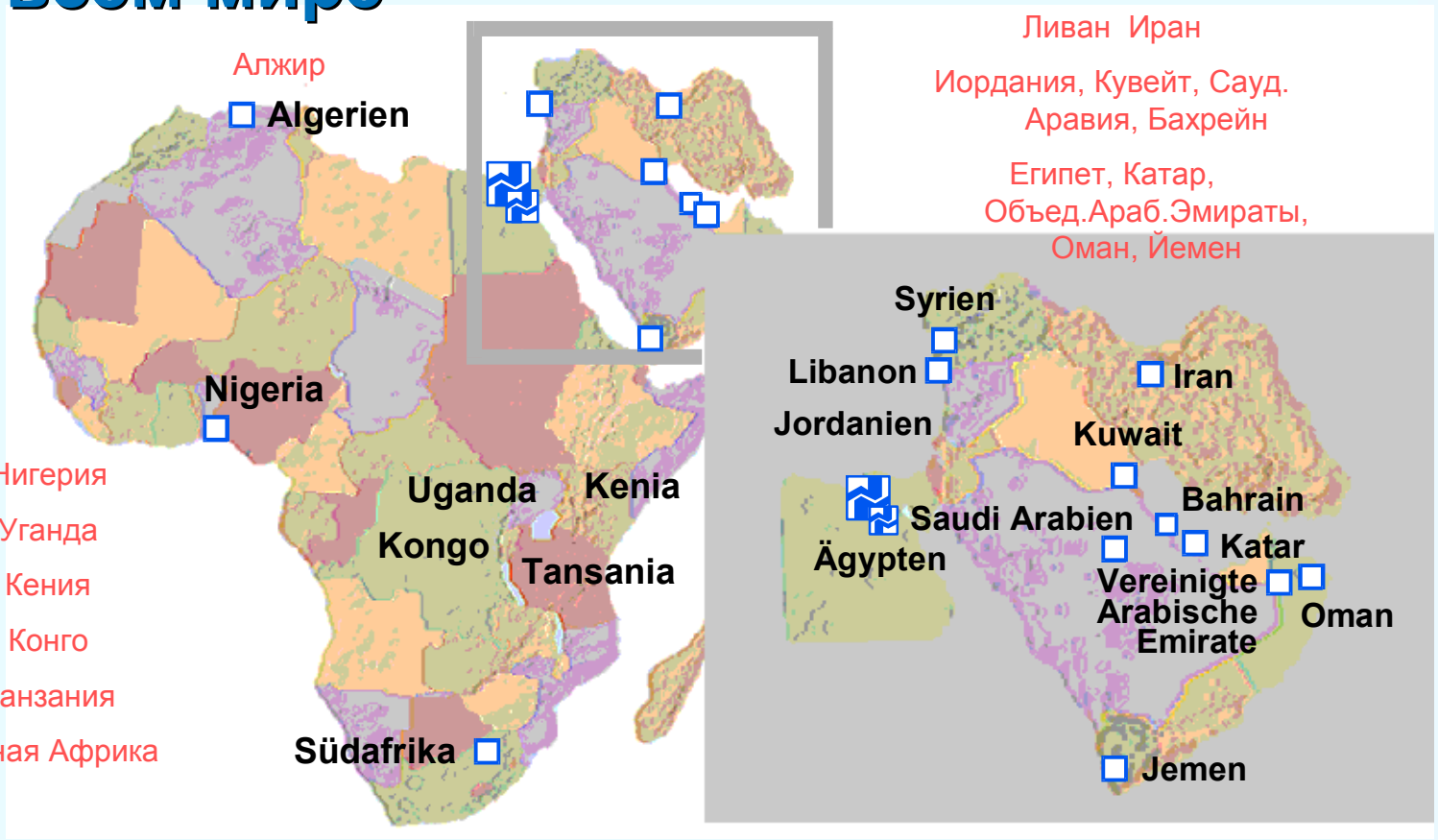

ALLWEILER

HOUTTUIN

IMO PUMP

WARREN

ZENITH PUMPS

Colfax Pump Group

Завод ALLWEILER

Производство ALLWEILER/ производство и сервис

Представительство ALLWEILER /Производство и сервис

ALLWEILER –присутствие во всем мире

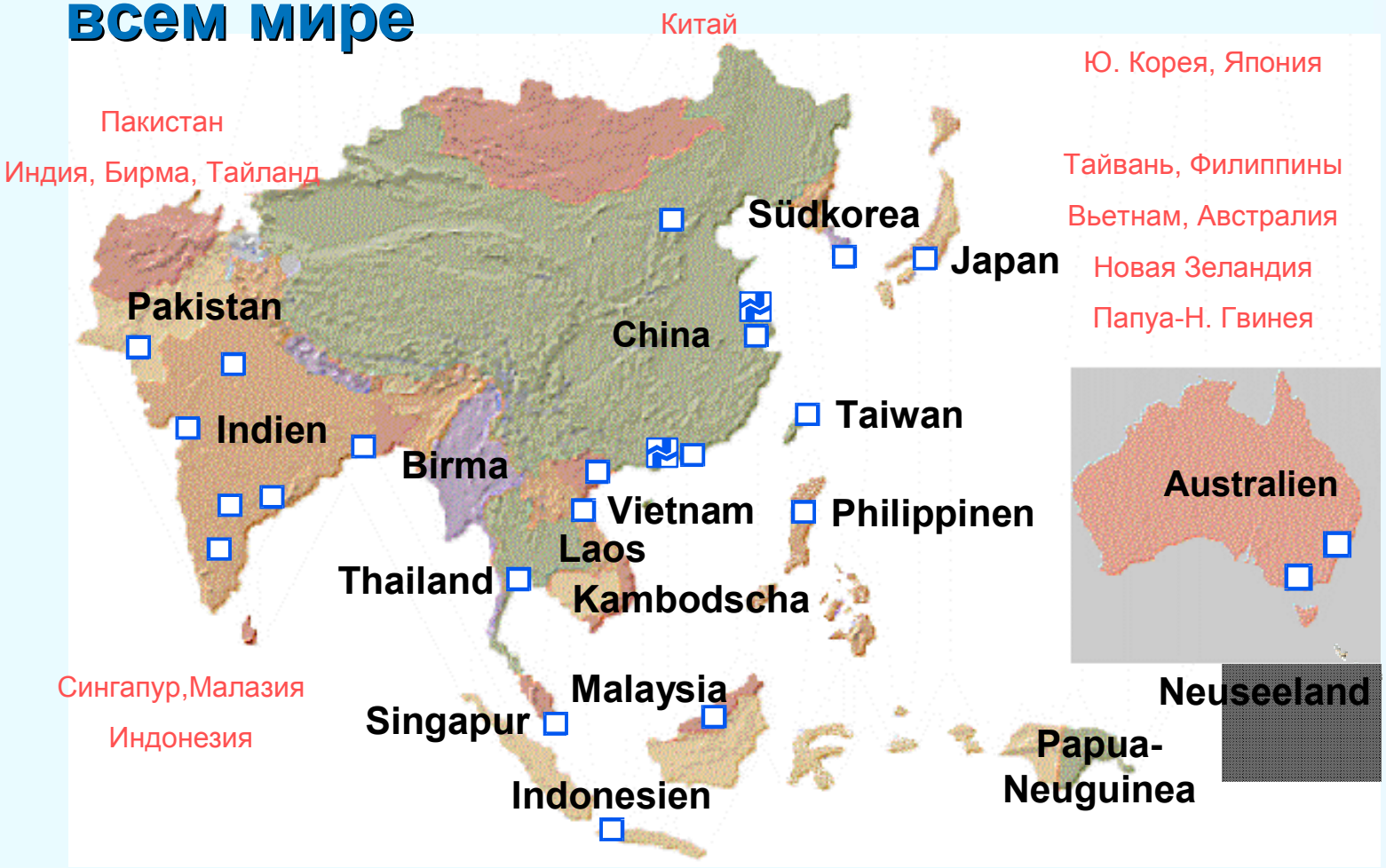

ALLWEILER

HOUTTUIN

IMO PUMP

WARREN

ZENITH PUMPS

Colfax Pump Group

ALLWEILER производство и сервис

Представительство ALLWEILER Производство и сервис

ALLWEILER – присутствие во всем мире

Северная/Центральная/Южная Америка

ALLWEILER

HOUTTUIN

IMO PUMP

WARREN

ZENITH PUMPS

Colfax Pump Group

Производство ALLWEILER Производство и сервис

Представительство ALLWEILER Производство и сервис

Заводы и продукция

Radolfzell

Винтовые насосы

- **TRILUB®**
- **SN...**
- **SN..AR..M**
- **ALLIFT®**
- **TRITEC®**
- **EMTEC®**
- **VH...**
- **SM**
- **SPF...**
- **BA**
- **Установки**

Radolfzell

Центробежные насосы

- **NT, NS / NB, NI**
- **ALLCHEM®** CNH-B / CNB / CNI
- **ALLHEAT®** NTWH / CTWH
- **NTT / CTT**
- **ALLMARINE®** MI / MA
- **NISM / NIM**
- **ALLMAG®** CMA / CMAT CNH-M / CTT-M
- **ALLPRO®**
- **ALLTRIMM®**

Bottrop

Эксцентрошнековые насосы

- **ALLTRI®** Geometrie AED
- **TECFLOW®**
- **ACNP / ACNBP**
- **AE.N – RG**
- **ADP**
- **ALLMOVE®** ASL / ASH
- **ABM / AM**
- **ALLCLEAN® -** ESP

Utrecht

Винтовые насосы

- **211.40 / 216.40 / 249.40**
- **231.50 / 236.40**
- **200 / 300**

ALLWEILER

HOUTTUIN

IMO PUMP

WARREN

ZENITH PUMPS

Colfax Pump Group

Завод Radolfzell

Типоразмерный ряд

Винтовые насосы низкого давления для смазывающих жидкостей
Производительность до 7500 л/мин, давление до 16 бар

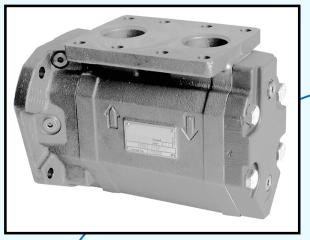

TRE

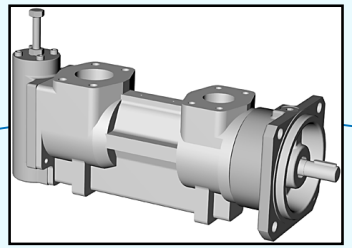

TRL

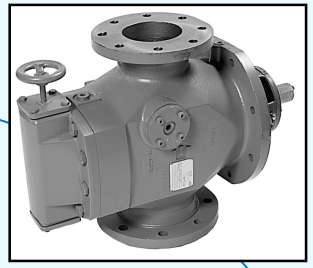

TRF

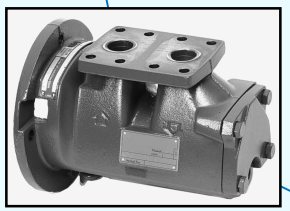

TRD

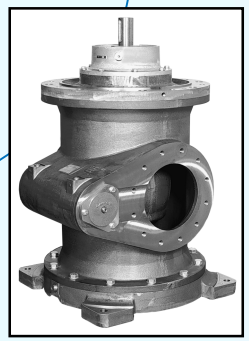

TRQ

Пять типоразмеров – одно семейство!

ALLWEILER
HOUTTUIN
IMO PUMP
WARREN
ZENITH PUMPS
Colfax Pump Group

Завод Radolfzell

Типоразмерный ряд: TRL

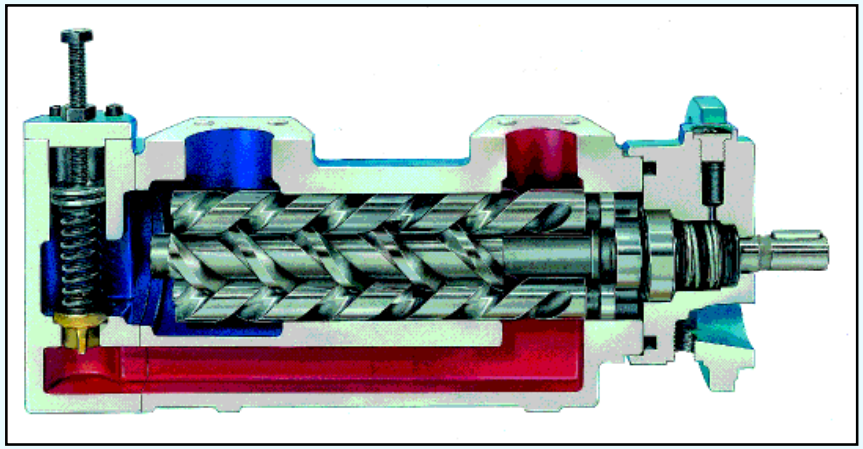

- Для подачи смазывающих, неабразивных/ неагрессивных жидкостей,например, смазывающего легкого или тяжелого мазута.
- Насосы с встроенным, устанавливаемым снаружи клапаном – ограничителем давления; с размещаемым внутри нагнетающим смазывающую рабочую жидкость или размещенным снаружи, смазываемым консистентной смазкой радиальным шарикоподшипником и необслуживаемым контактным уплотнительным кольцом.

Нижние параметры винтового насоса для смазывающих жидкостей
Производительность до 7500 л/мин, давление до 16 бар

ALLWEILER
HOUTTUIN
IMO PUMP
WARREN
ZENITH PUMPS

Colfax Pump Group

Завод Radolfzell

Типоразмерный ряд: SN ...

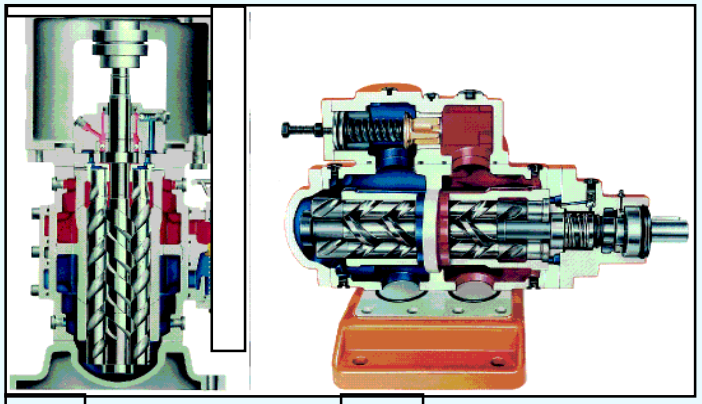

SNS SNH

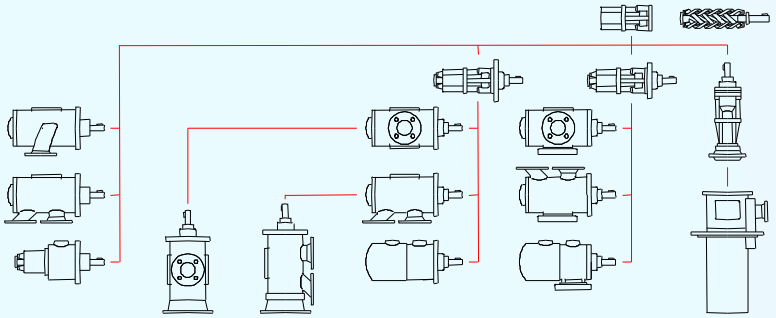

Блочный принцип

- **Типоразмерный ряд с огромным разнообразием вариантов исполнения.**
- **Возможность работы со смазывающими, неабразивными, неагрессивными жидкостями во всех отраслях промышленности.**

Производительность до 3600 л/мин, давление до 64 бар, температура до 280°C, вязкость до 6000 мм^2/сек

ALLWEILER

HOUTTUIN

IMO PUMP

WARREN

ZENITH PUMPS

Colfax Pump Group

Завод Radolfzell

Типоразмерный ряд: SN . . . AR . . M

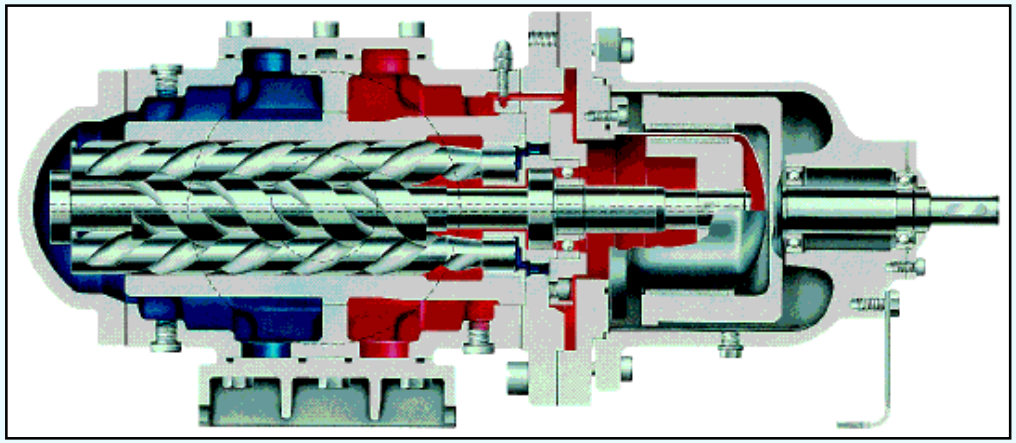

Винтовые насосы с магнитным сцеплением

- **Герметичные насосы, отсутствие утечек, без уплотнения для вала ,надежные в работе, самовсасывающие.**
- **Для подачи смазочных, неабразивных/ неагрессивных жидкостей, которые благодаря определенным свойствам требуют применения герметически уплотненных насосов.**

Производительность до 3.600 л/мин,давление до 64 бар, температура до 250°C, вязкость до 2000 мм^2/сек

ALLWEILER

HOUTTUIN

IMO PUMP

WARREN

ZENITH PUMPS

Colfax Pump Group

Завод Radolfzell

ALLIFT®

Винтовые насосы для погружения в нефтепродукты

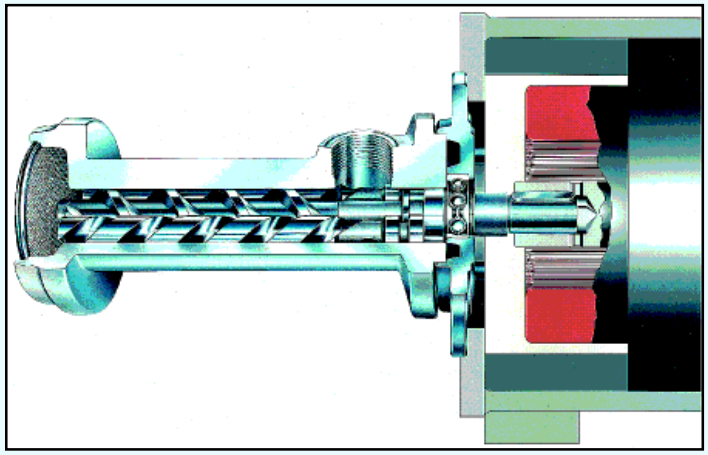

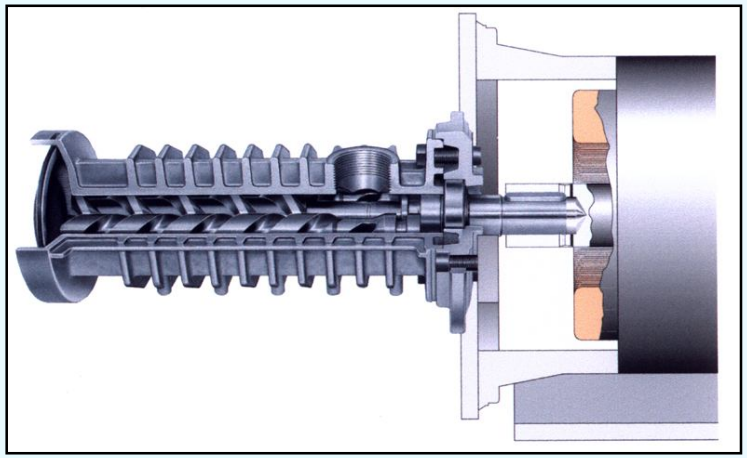

- Для подачи жидких нефтепродуктов на минеральной основе или синтетических рабочих жидкостей.
- Чрезвычайно бесшумны в работе благодаря погружению в нефтепродукты и благодаря специальным , соединяемым напрямую двигателям.
- Применяются в гидравлических подъемниках, подъемных платформах, гидроприводе в общем машиностроении.

Типоразмеры RU . . . Q до 820 л/мин, p до 50 бар, t до 70°C, η до 75 мм^2/сек
Типоразмеры SU . . . Q до 820 л/мин, p до 80 бар, t до 70°C, η до 75 мм^2/сек

ALLWEILER
HOUTTUIN
IMO PUMP
WARREN
ZENITH PUMPS

Colfax Pump Group

Werk Radolfzell

TRITEC®

Типоразмерный ряд TRITEC

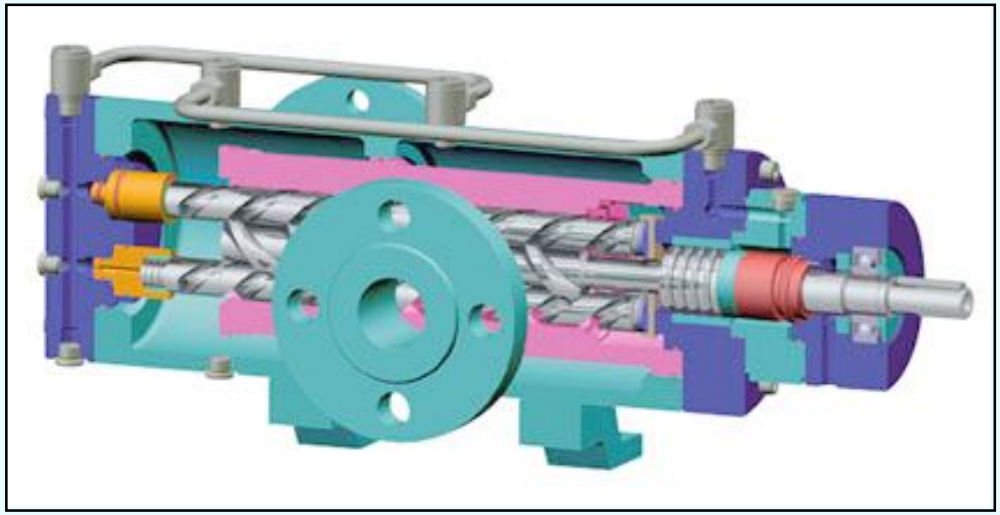

- Для подачи жидкостей пониженной вязкости, не смазывающих или плохо смазывающих, абразивных, коррозирующих.
- Применяют особо износостойкие/ антикоррозийные материалы для шпиндельной пары и корпуса подвижных элементов.

Q до 830 л/мин, p до 80 бар, t до 80°C, $\eta \geq 0{,}3$ мм^2/сек

ALLWEILER

HOUTTUIN

IMO PUMP

WARREN

ZENITH PUMPS

Colfax Pump Group

Завод Radolfzell

EMTEC®

Типоразмерный ряд

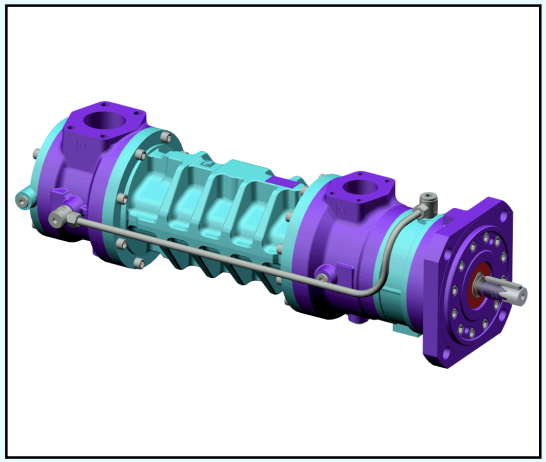

- Для подачи хорошо текучих жидкостей , не смазывающих или слабо смазывающих, абразивных, коррозирующих.
- Применяют особо износостойкие/ антикоррозийные материалы для шпиндельной пары и корпуса подвижных элементов.

Q до 1200 л/мин, Δp до 90 бар, t до 100°C, η 1 до 2000 мм^2/сек

ALLWEILER

HOUTTUIN

IMO PUMP

WARREN

ZENITH PUMPS

Colfax Pump Group

Завод Radolfzell

Типоразмерный ряд VH...

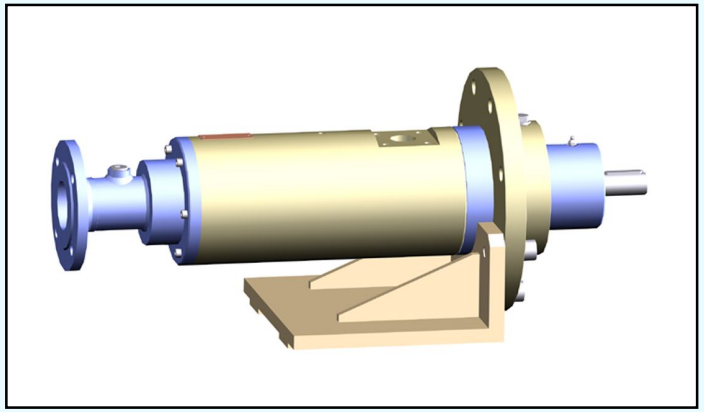

VHF

- Для подачи гидравлики, смазки или мазута.
- В насосе отсутствует клапан- ограничитель давления.
- Защита от перегрузок осуществляется системой управления или с помощью клапана, устанавливаемого в трубопроводе.
- Применяется в качестве гидравлического насоса(в прессах высокого давления, подъемных устройствах для ротора турбины, в судовой гидравлике), в качестве впрыскивающих насосов (при сжигании топлива) или при добыче сырой нефти.

VH . . . Q до 1300 л/мин, Δp до 280 бар, t до 150°C,
η до 1500 мм^2/сек

ALLWEILER
HOUTTUIN
IMO PUMP
WARREN
ZENITH PUMPS

Colfax Pump Group

Завод Radolfzell

Топливо сжигающие, охлаждающие, смазочные установки

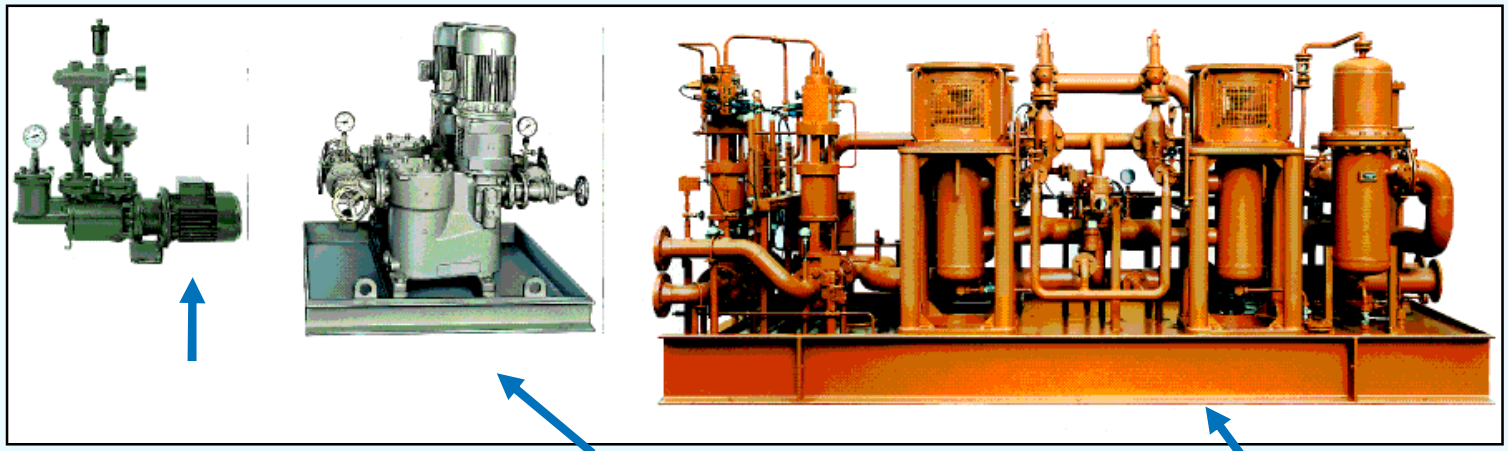

Малые агрегаты

Типоразмерные ряды:
BAS, ZAS, ZASV, SPF, SPZ, SPE, BASD, ZASD EBAV, EZAV, SSPE, SSPZ

Q до 112 л/мин,
Δp до 40 бар

Агрегаты средних размеров

Типоразмерные ряды:
SBE, SBZ
PSN, PSM

Q до 530 л/мин,
Δp до 40 бар

Большие агрегаты

Исполнение в соответствии с заявками клиентов
Q до 5000 л/мин,
Δp до 120 бар

ALLWEILER
HOUTTUIN
IMO PUMP
WARREN
ZENITH PUMPS

В качестве подающих, промежуточных, впрыскивающих, охлаждающих или всасывающих агрегатов для подачи жидкого топлива, охлаждающих жидкостей или смазочных масел.

Colfax Pump Group

Завод Radolfzell

Типоразмеры:
NBF / NB / NI / NS / NT

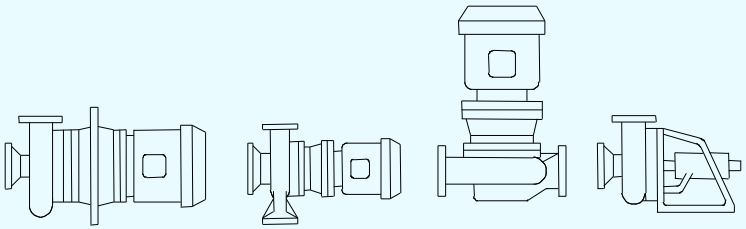

NBF NB NI NS

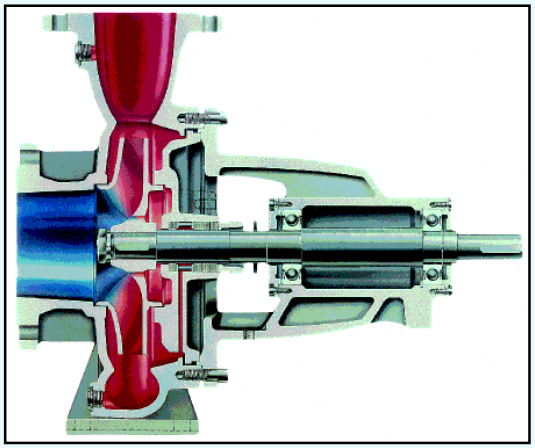

NT

- Для подачи неагрессивных, не абразивных жидкостей, таких как чистая вода, техническая и морская вода, конденсат, нефть, горячая вода.
- Типоразмерные ряды NT по DIN EN 733, вместе с опорами для подшипников.
- Дополнительно различные варианты установок.

NT (с опорами подшипников)	Q до 1200 м^3/час, H до 140 м, t до 183°C
NS (со стойкой подшипника)	Q до 780 м^3/час, H до 140 м, t до 160°C
NI (встроенный насос)	Q до 380 м^3/час, H до 130 м, t до 140°C
NB (блочный насос)	Q до 380 м^3/час, H до 130 м, t до 140°C
NBF (фланцевый насос)	Q до 200 м^3/час, H до 140 м, t до 140°C

ALLWEILER
HOUTTUIN
IMO PUMP
WARREN
ZENITH PUMPS

Colfax Pump Group

Завод Radolfzell

Типоразмерный ряд: ALLCHEM®

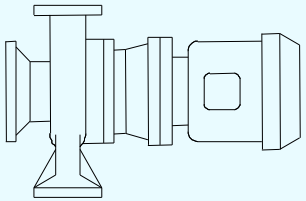

CNB

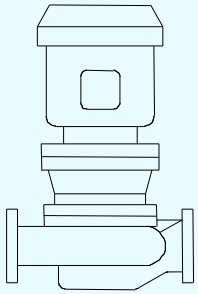

CNI

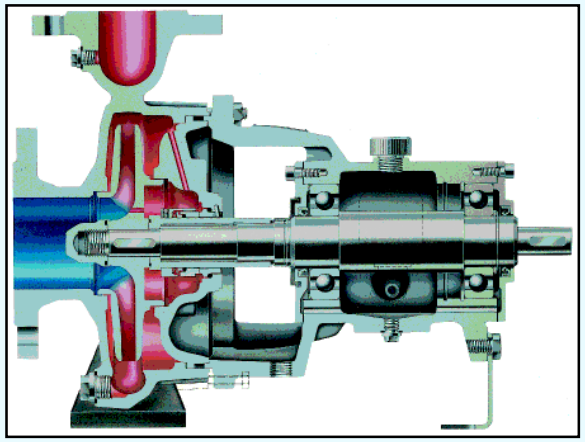

CNH

- Для подачи чистых, агрессивных, холодных, горячих, содержащих твердые включения, вязких жидкостей. Типоразмерный ряд CNH по DIN EN 22 858.
- Дополнительно различные варианты исполнений и установок.
- Возможны различные исполнения уплотнений, обогреваемые и охлаждаемые корпуса/ крышки корпусов.
- Большие поддоны для материалов.

CNH (с подшипниковыми опорами) Q до 1200 м^3/час, H до 147 м, t до 350°C

CNI (inline- насосы) Q до 105 м^3/час, H до 60 м, t до 250°C

CNB (блочные насосы) Q до 240 м^3/час, H до 100 м, t до 207°C

ALLWEILER

HOUTTUIN

IMO PUMP

WARREN

ZENITH PUMPS

Colfax Pump Group

Завод Radolfzell

Типоразмерный ряд: NTT

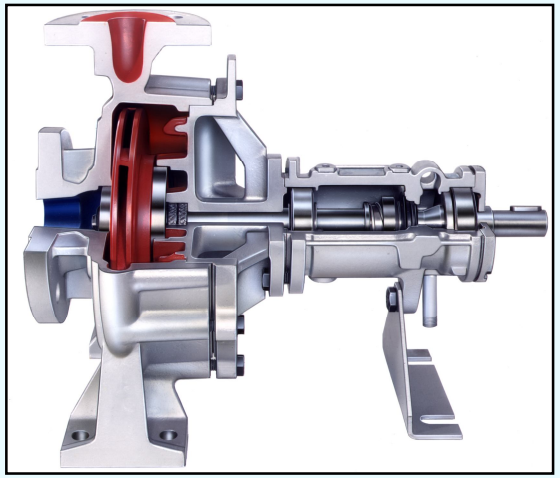

- Для подачи нагретых масел.
- Для защиты контактного уплотнительного кольца и подшипников качения используется удлиненный дросселирующий/охлаждающий участок.
- Отсутствует постороннее охлаждение.

NTT/CTT Q до 1450 м^3/час, H до 155 м, t до 350°C
NBT (блочный насос) Q до 280 м^3/час, H до 140 м, t до 350°C
NIT (inline- насос) Q до 280 м^3/час, H до 140 м, t до 350°C

ALLWEILER
HOUTTUIN
IMO PUMP
WARREN
ZENITH PUMPS

Завод Radolfzell

Типоразмерный ряд: ALLHEAT®

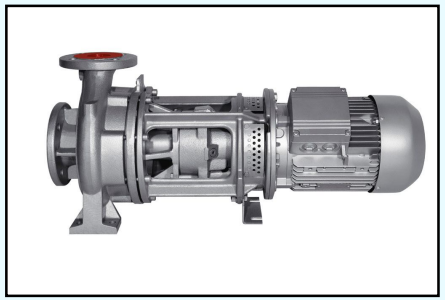

- Для подачи нагретых масел или горячей воды.
- Отсутствует постороннее охлаждение.
- Без проблем может быть переоборудован из системы применения Allround в систему Heavy-Duty.
- Сборная система.
- Насосы снабжены угольными или карбидокремниевыми подшипниками скольжения с большим сроком службы.

N...WH Q до 660 м^3/час, H до 100 м, t до 350°C (нагретое масло) или 183°C (горячая вода)

C...WH Q до 320 м^3/час, H до 145 м, t до 350°C (нагретое масло) или 207°C (горячая вода)

ALLWEILER

HOUTTUIN

IMO PUMP

WARREN

ZENITH PUMPS

Colfax Pump Group

Завод Radolfzell

Типоразмерный ряд: ALLHEAT® - NTWH/CTWH

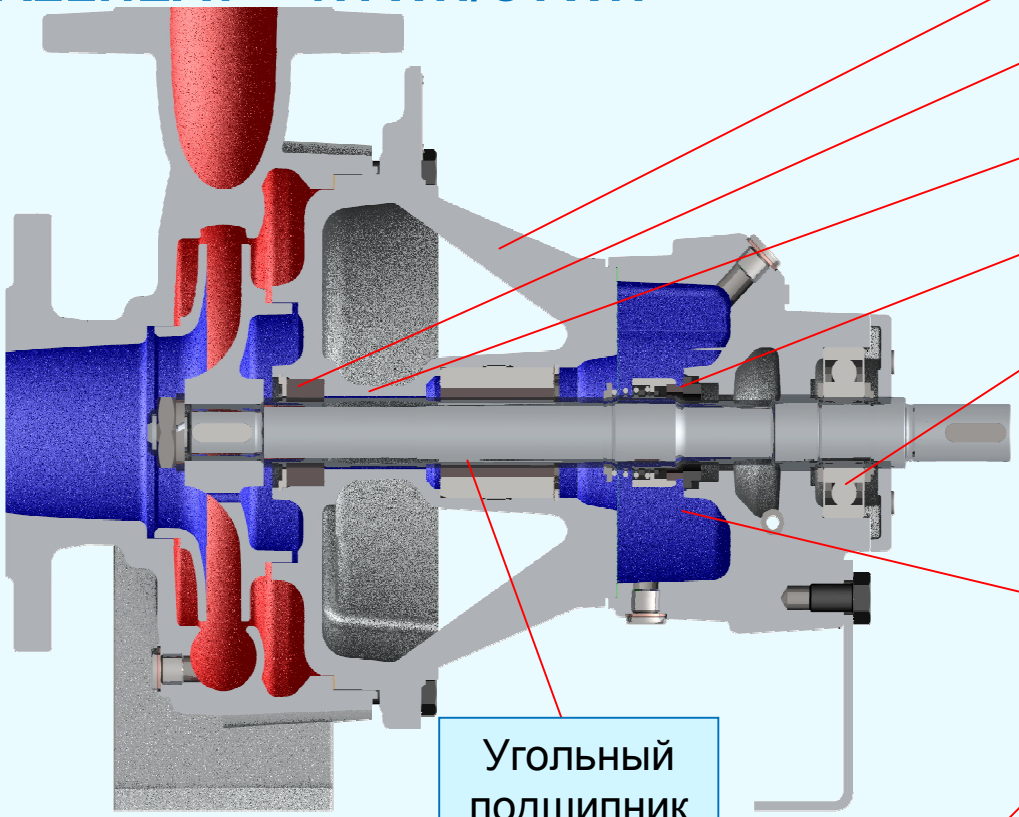

Ребра жесткости

Уплотнение

Теплозамок

Не разгружаемое GLRD

Самоустанавливающийся подшипник качения

Специальное уплотнительное пространство

Угольный подшипник

SSiC-подшипник

Разгруженное GLRD

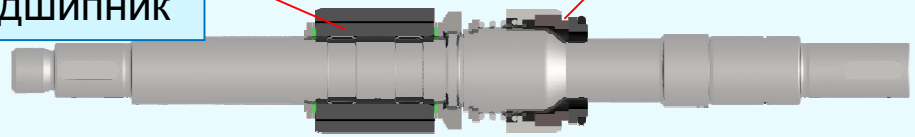

ALLWEILER

HOUTTUIN

IMO PUMP

WARREN

ZENITH PUMPS

Colfax Pump Group

Завод Radolfzell

Типоразмерный ряд: ALLHEAT® - NBWH/CBWH

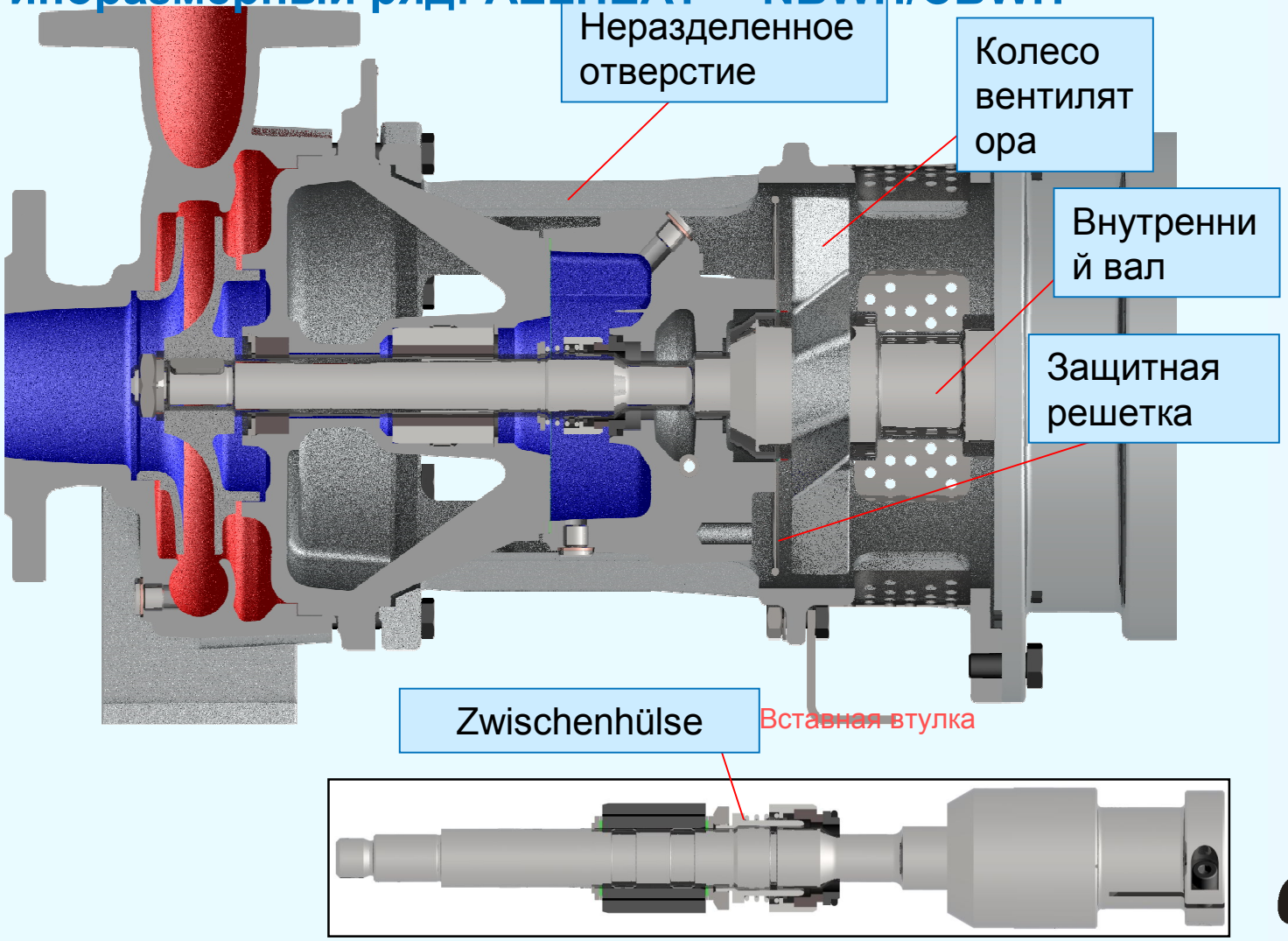

ALLWEILER
HOUTTUIN
IMO PUMP
WARREN
ZENITH PUMPS

Colfax Pump Group

Завод Radolfzell

Типоразмерный ряд: ALLHEAT® - NIWH/CIWH

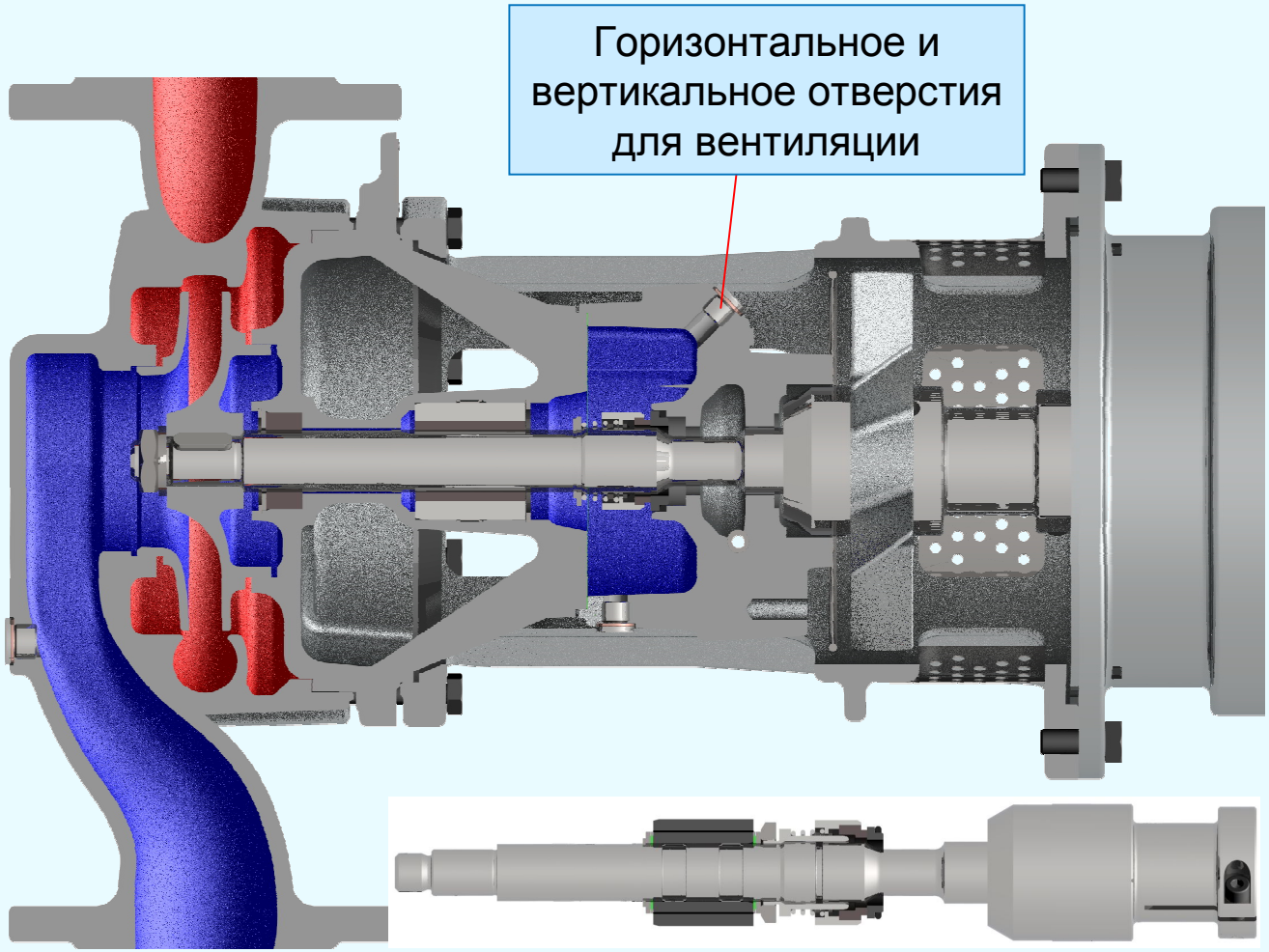

ALLWEILER

HOUTTUIN

IMO PUMP

WARREN

ZENITH PUMPS

Colfax Pump Group

Завод Radolfzell

Типоразмерный ряд: NIM/NISM

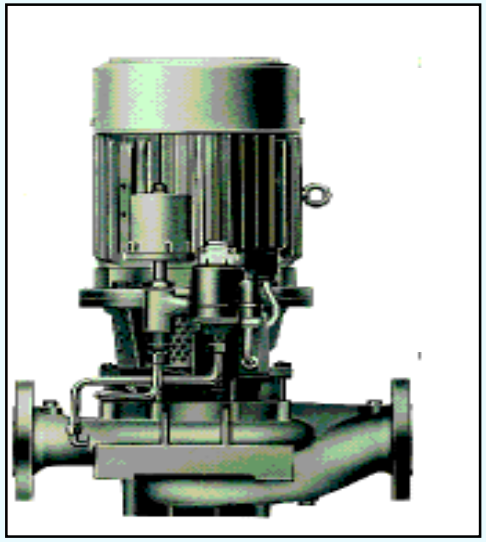

NISM

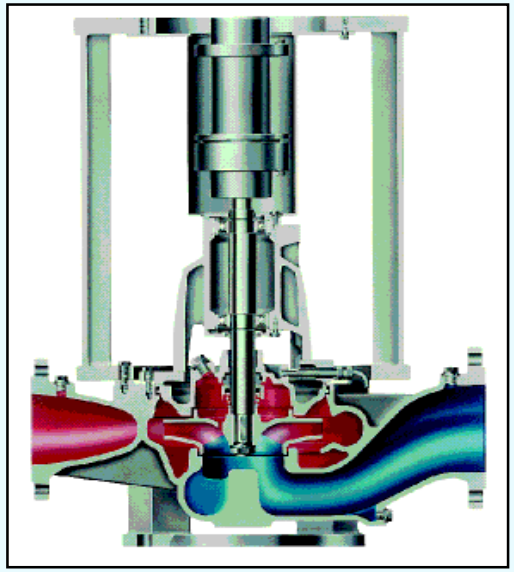

NIM

- Экономия площади, устанавливаются вертикально,для подачи различных жидкостей в технологии судостроения/судах для оффшорной зоны и промышленной технологии.

NISM	Q до 600 м^3/час, H до 140 м, t до 140°C
NIM	Q до 2400 м^3/час, H до 100 м, t до 140°C
NAM	Q до 2400 м^3/час, H до 100 м, t до 140°C

ALLWEILER

HOUTTUIN

IMO PUMP

WARREN

ZENITH PUMPS

Colfax Pump Group

Завод Radolfzell

ALLMARINE®

Типоразмерный ряд:
ALLMARINE® - MA/MI

MI
Встроенное

исполнение

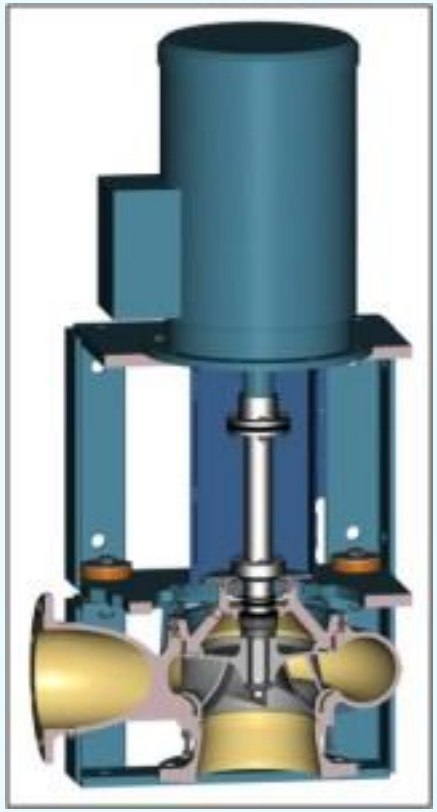

MA
Исполнение с
аксиальным входом

Q до 1800 м³/час
H до 65 м
t до 100°C

ALLWEILER

HOUTTUIN

IMO PUMP

WARREN

ZENITH PUMPS

Colfax Pump Group

Завод Radolfzell

Центробежные насосы с магнитной муфтой

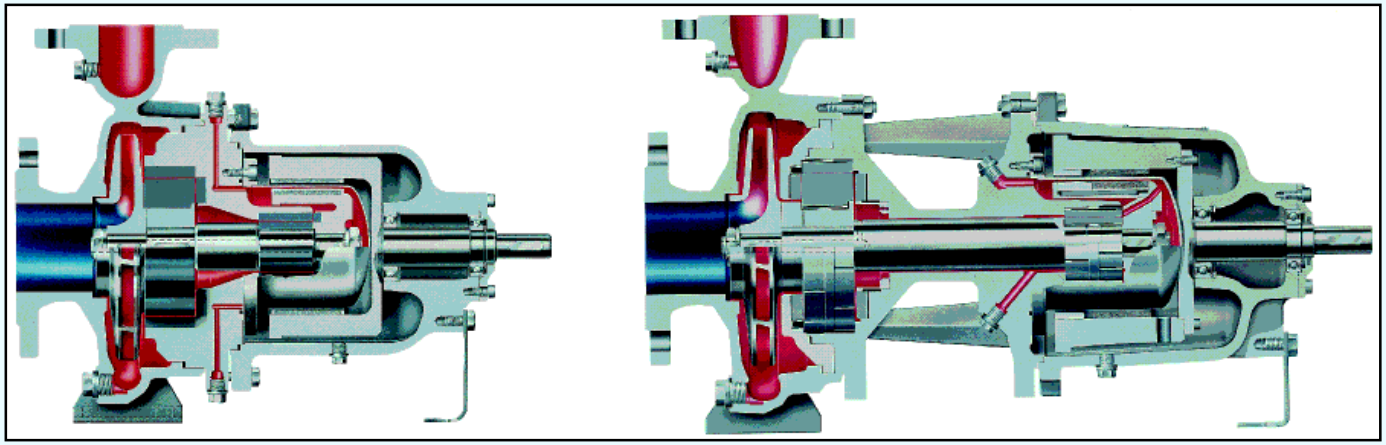

Типоразмерный ряд: CNH-M CTT- M

- **Герметичные, без утечек, отсутствует уплотнение вала, надежные в работе.**
- **Для подачи текучих или вязких, агрессивных, взрывоопасных, легко испаряющихся и токсичных жидкостей.**
- **CTT-M для подачи нагретых масел**

CNH-M Q до 650 м^3/час, H до 145 м, t до 170°C
CNB-M (блочный насос) Q до 300 м^3/час, H до 145 м, t до 250°C
CNI-M (inline- насос) Q до 105 м^3/час, H до 60 м, t до 250°C
CTT- M (нагретое масло) Q до 600 м^3/чаch, H до 140 м, t до 430°C

ALLWEILER
HOUTTUIN
IMO PUMP
WARREN
ZENITH PUMPS

Colfax Pump Group

Завод Radolfzell

ALLMAG®

Типоразмерный ряд: ALLMAG© без насосного вала

Q до 80 м3/час t до 150˚ C

H до 55 м

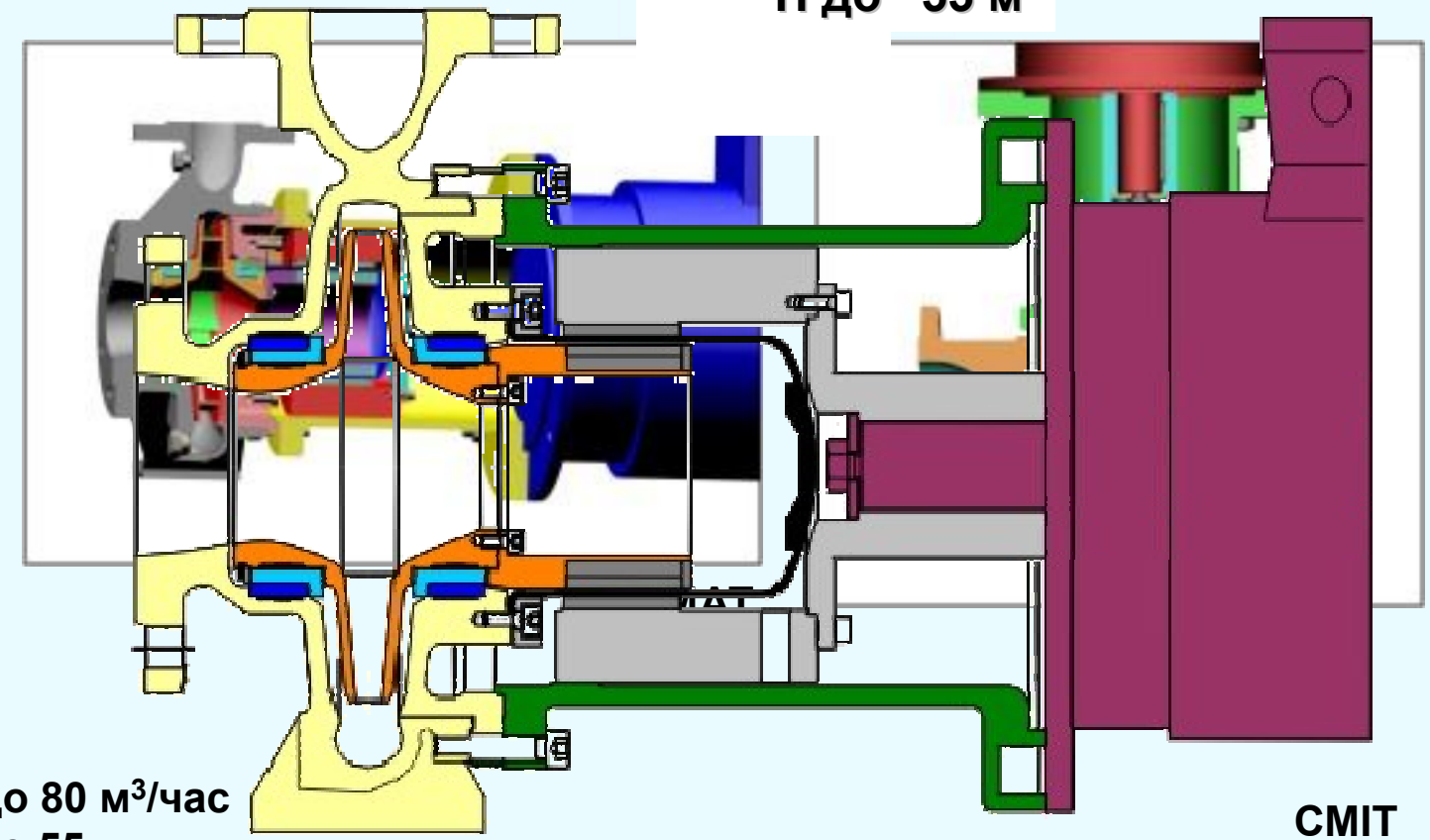

CMIT

Q до 80 м^3/час
H до 55 м
t до 183°C (горячая вода) или 350°C (нагретое масло)

ALLWEILER
HOUTTUIN
IMO PUMP
WARREN
ZENITH PUMPS

Colfax Pump Group

Start | Profil | Produkte

Завод Radolfzell

Типоразмерный ряд: P/PT

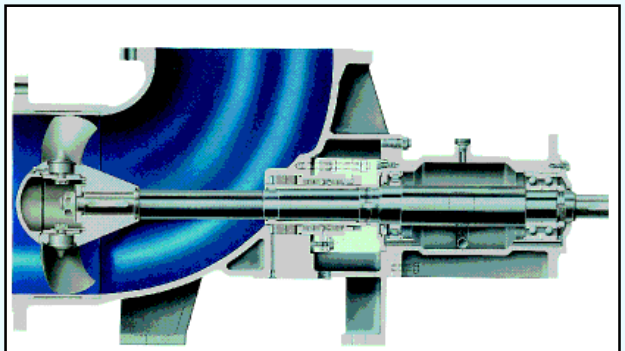

P

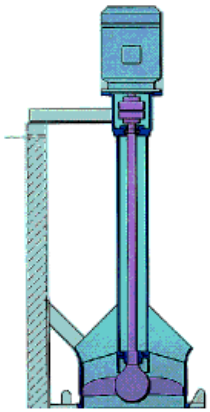

PT

- Для подачи, циркуляции или ускорения циркуляции избыточного и необработанного шлама, а также других жидкостей в технологии предварительной очистки сточных вод.
- Кроме того, используются также в реакторах для циклической кристаллизации, пропаривания в процессе исследования и в общей промышленной технологии.

P Q до 35000 м^3/час, H до 14 м, t до 200°C
PT Q до 13000 м^3/час, H до 1,5 м, t до 200°C

ALLWEILER
HOUTTUIN
IMO PUMP
WARREN
ZENITH PUMPS

Colfax Pump Group

Завод Radolfzell

Типоразмерный ряд: ALLPRO®

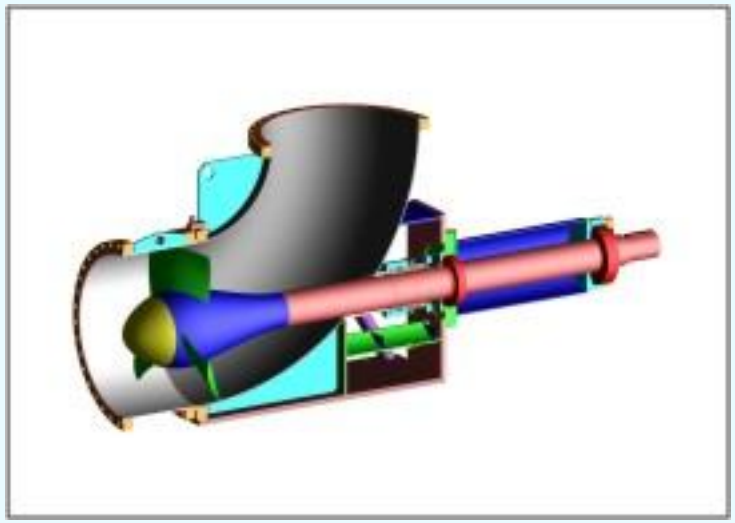

- Для подачи различных жидкостей в химической и экспериментальной технологии, для подачи, рециркуляционного шлама или дождевой воды при очистке сточных вод и для предварительной очистки шлама.
- Использование при добыче питьевой воды.
- Трубопроводы с подвесными насосами;возможно крепление на фундаменте.

ALLPRO® Q до 35000 м^3/час, H до 11 м, t до 200°C

ALLWEILER
HOUTTUIN
IMO PUMP
WARREN
ZENITH PUMPS

Colfax Pump Group

Завод Radolfzell

Inline-пропеллерные насосы ALLTRIMM®

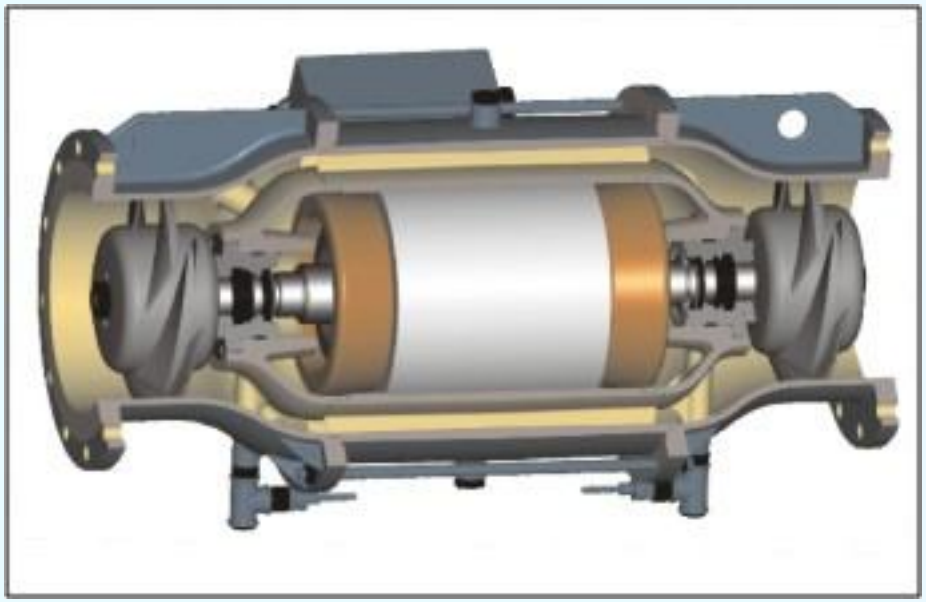

ALLWEILER

HOUTTUIN

IMO PUMP

WARREN

ZENITH PUMPS

- **Inline-пропеллерные насосы с реверсивной системой гидравлики и интегрируемым приводом для подачи питьевой и морской воды в антикреновые устройства в корабельной технологии.**

ALLTRIMM® Q до 1000 м^3/час, H до 20 м, t до 40°C

Colfax Pump Group

Завод Bottrop

- Основан 1959
- Приобретен фирмой ALLWEILER AG 1964
- Внедрение мацераторов 1977
- Внедрение шланговых насосов 1989
- Внедрение типоразмерного ряда

ALLTRI® - 1993

ALLWEILER

HOUTTUIN

IMO PUMP

WARREN

ZENITH PUMPS

Colfax Pump Group

Завод Bottrop

Производственная программа

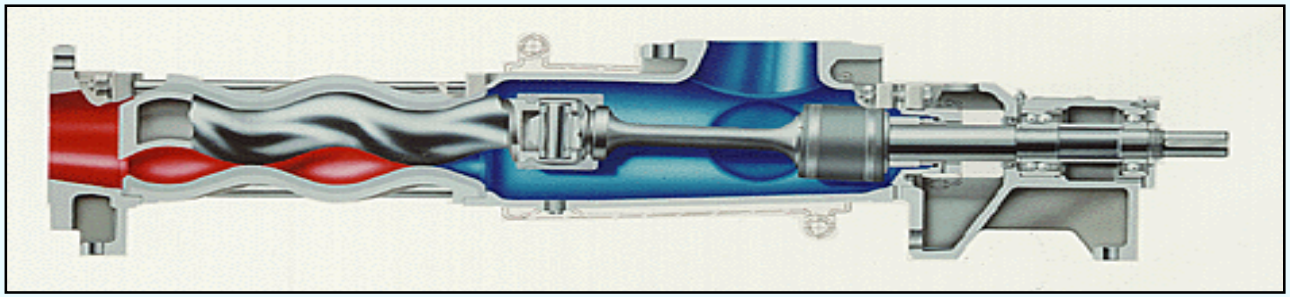

Эксцентрошнековые насосы

Мацераторы

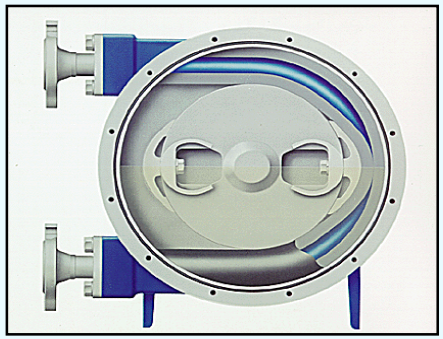

Шланговые насосы

ALLWEILER

HOUTTUIN

IMO PUMP

WARREN

ZENITH PUMPS

Colfax Pump Group

Завод Bottrop

Насосы с геометрией ALLTRI®

Конвенциональная геометрия

Новая 2/3-ходовая геометрия (*ALLTRI®*)

ALLWEILER

HOUTTUIN

IMO PUMP

WARREN

ZENITH PUMPS

Colfax Pump Group

Завод Bottrop

Насосы для вязких жидкостей

- Насосы для пропорционирующих устройств
- Гигиенические насосы
- Насосы для промышленного применения
- Насосы для вертикальной установки в баках
- Насосы для перекачки из бочек
- Переносные и передвижные насосы

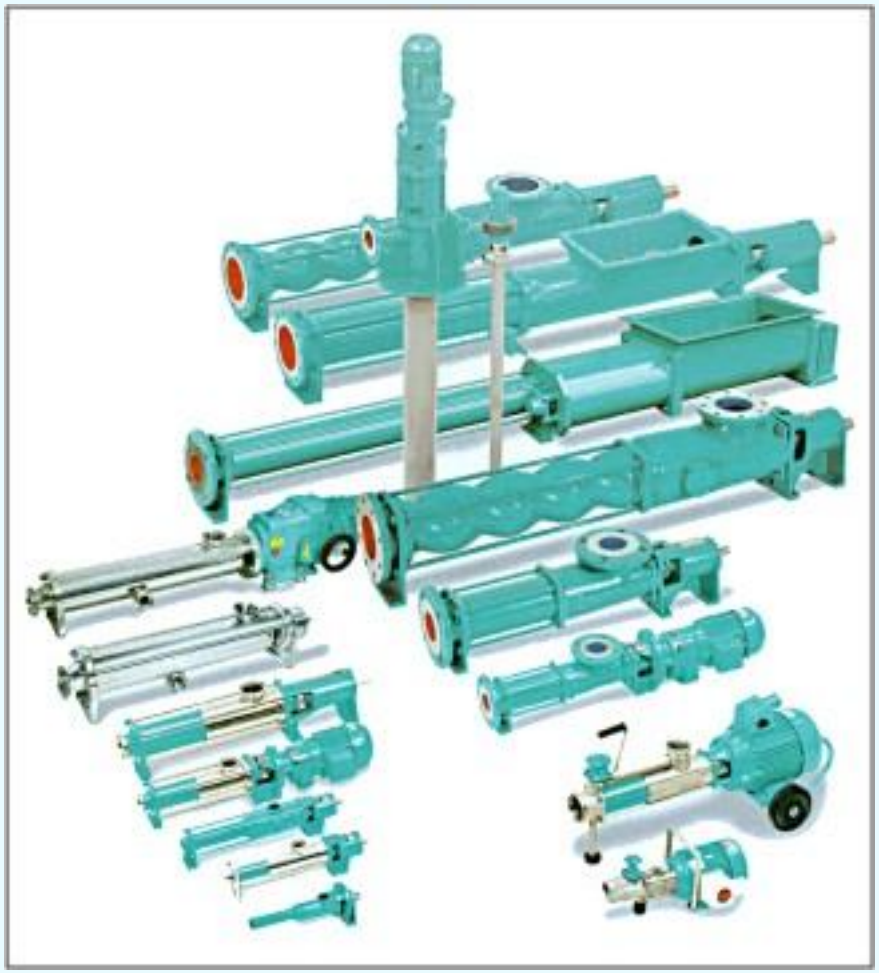

ALLWEILER

HOUTTUIN

IMO PUMP

WARREN

ZENITH PUMPS

Colfax Pump Group

Завод Bottrop

Типоразмерный ряд: AED

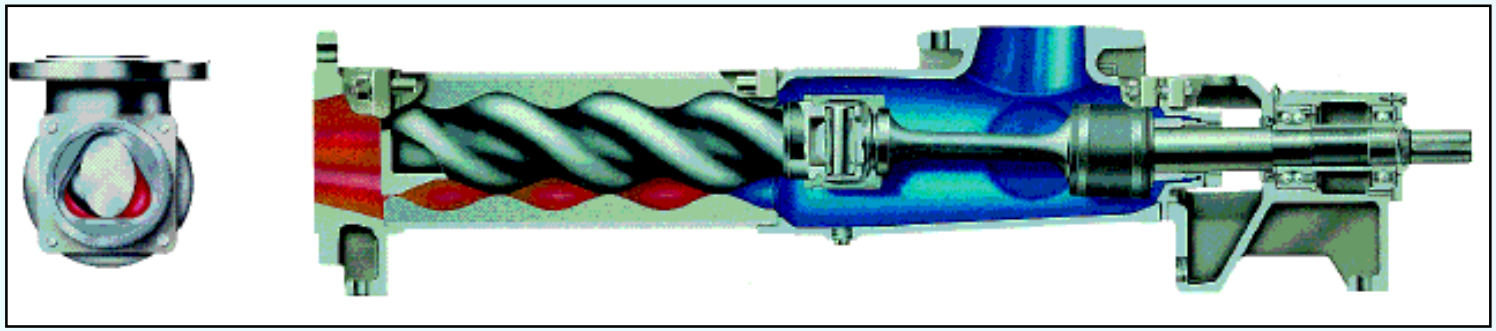

- Насосы предназначены для подачи от текучих до сильно вязких, нейтральных, агрессивных, абразивных, содержащих газ жидкостей, а также с включением волокнистых и твердых частиц Преимущества новой геометрии подающих элементов: увеличивается до 50% производительность при тех же габаритах и равном числе оборотов.

ALLTRI® - AED 1E
Q до 12000 л/мин, Δp до 8 бар, t до 150°C, η до 250.000 mPa сек
ALLTRI® - AED 2M
Q до 7500 л/мин, Δp до 16 бср, t до 150°C, η до 225.000 mPa сек

ALLWEILER
HOUTTUIN
IMO PUMP
WARREN
ZENITH PUMPS
Colfax Pump Group

Завод Bottrop

Типоразмерный ряд: TECFLOW®

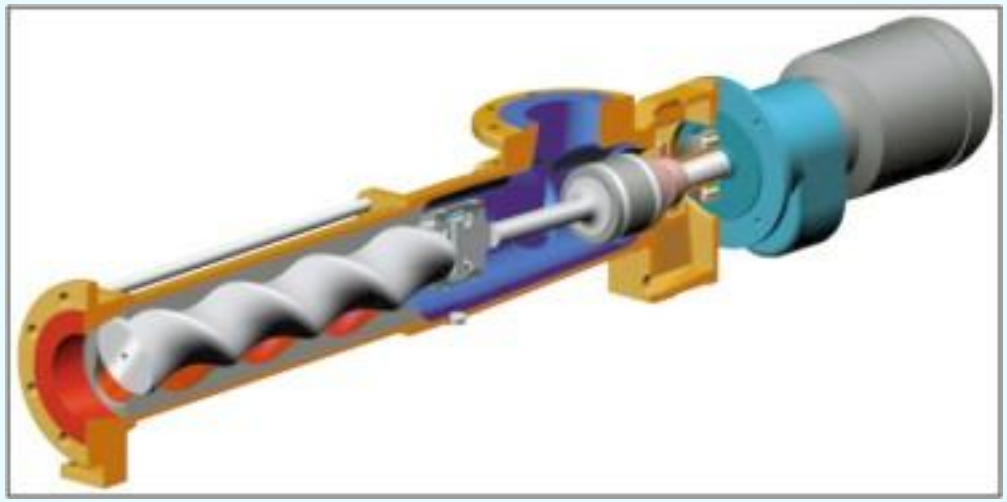

ALLWEILER

HOUTTUIN

IMO PUMP

WARREN

ZENITH PUMPS

- Насосы предназначены для подачи от текучих до сильно вязких, нейтральных, агрессивных, абразивных, содержащих газ жидкостей, а также с включением волокнистых и твердых частиц
- Преимущества новой геометрии подающих элементов: увеличивается до 50% производительность при тех же габаритах и равном числе оборотов.

TECFLOW® Q до 3100 л/мин, Δp до 4 bar, t до 40°C, η до 200.000 mPa сек

Colfax Pump Group

Завод Bottrop

Типоразмерный ряд: ALLCLEAN® ACNP / ACNBP (блочные насосы)

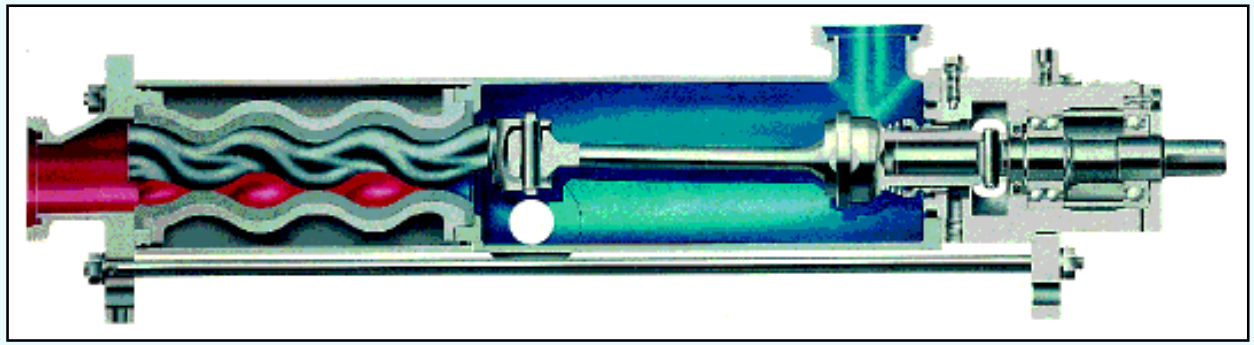

- Предназначены для подачи от текучих до сильно вязких, нейтральных, агрессивных, газосодержащих жидкостей, а также с твердыми включениями, в пищевой промышленности, в производстве напитков, фармацевтической и косметической промышленности.
- Насосы изготовлены в CIP-исполнении и в соответствии с 3-А-санитарным стандартом (США).
- С промывочной головкой.

ACNP

Q до 480 л/мин, Δp до 12 бар, t до 130°C, η до 150.000 mPa сек

ACNBP (блочные насосы)

Q до 480 л/мин, Δp до 12 бар, t до 100°C, η до 150.000 mPa сек

ALLWEILER

HOUTTUIN

IMO PUMP

WARREN

ZENITH PUMPS

Colfax Pump Group

Завод Bottrop

Типоразмерный ряд: AE.N - RG

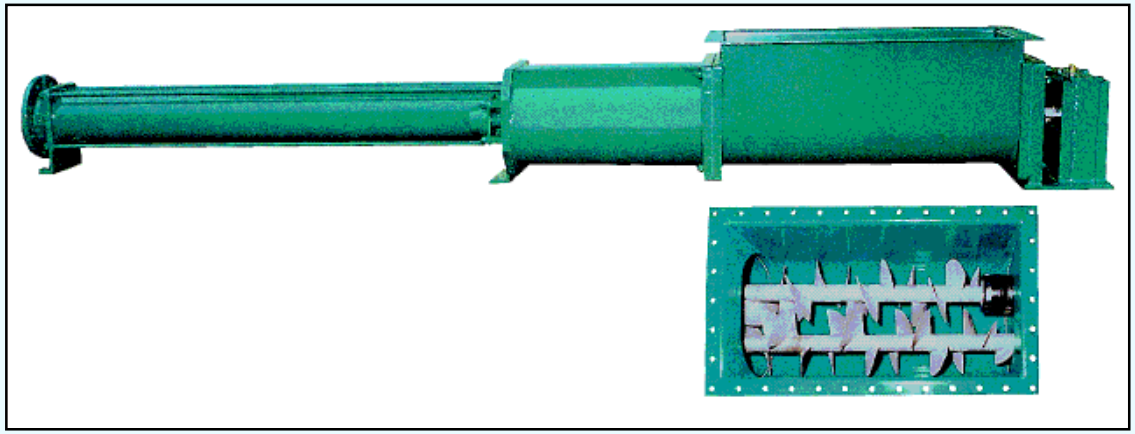

- Для подачи и смешивания сильно вязких и соответственно недостаточно текучих, нейтральных, агрессивных, абразивных, газосодержащих продуктов, а также с волокнистыми и твердыми включениями.
- Всасывающий корпус снабжен отводным направляющим приспособлением. Очень большие подводящие/отводящие шнеки обеспечивают бесперебойную работу насоса.

AE.N – RG
1-ступенчатый Q до 500 л/мин, Δp до 6 бар, t до 150°C,
η до 1.000.000 mPa сек
2-ступенчатый Q до 500 л/мин, Δp до 12 бар, t до 150°C,
η до 1.000.000 mPa сек
4-ступенчатый Q до 500 л/мин, Δp до 20 бар, t до 150°C,
η до 1.000.000 mPa сек

ALLWEILER
HOUTTUIN
IMO PUMP
WARREN
ZENITH PUMPS

Colfax Pump Group

Завод Bottrop

Типоразмерный ряд: ADP/ ADBP

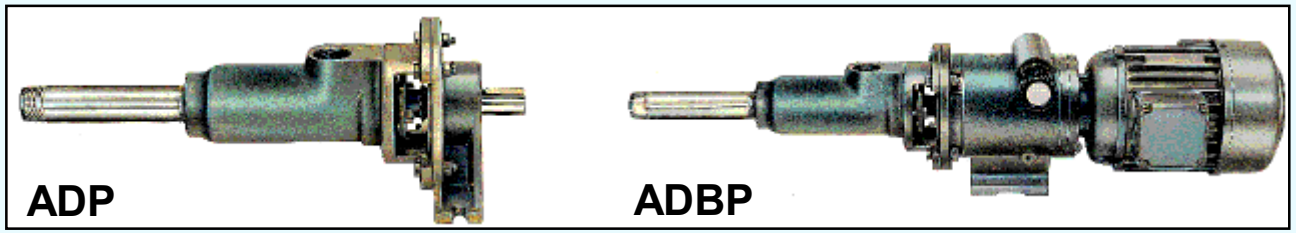

- Для дозирования и подачи от текучих до сильно вязких, нейтральных, агрессивных, абразивных, газосодержащих жидкостей, а также с большим количеством волокнистых и и твердых частиц.
- В типоразмерном ряде ADP предусмотрены опоры для размещения подшипников.
- В типоразмерном ряде ADBP предусматривается усиление опор для приводного/ проходного вала для двигателей привода/ регулируемого механизма привода.

ADP Q до 10 л/мин, Δp до 12 бар, t до 150°C, η до 20.000 mPa сек

ADBP (блочные насосы)

Q до 10 л/мин, Δp до 12 бар, t до 100°C, η до 20.000 mPa сек

ALLWEILER

HOUTTUIN

IMO PUMP

WARREN

ZENITH PUMPS

Colfax Pump Group

Завод Bottrop

Шланговые насосы ALLMOVE®

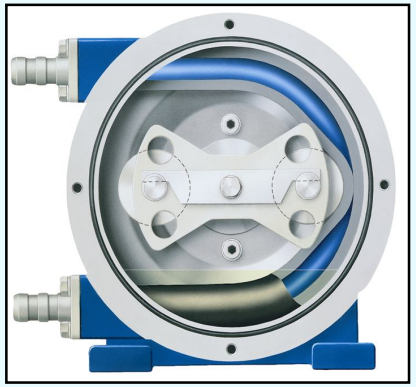

ASL

ASH

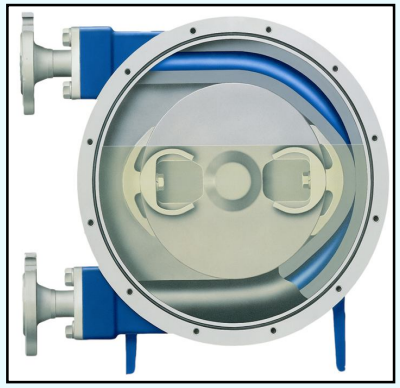

- Для подачи и дозирования от текучих до вязких, пастообразных, нейтральных, агрессивных, газосодержащих жидкостей, а также содержащих твердые частицы.
- Снабжены роликами для регулирования зажатия (типоразмерный ряд ASL) или ползунами (типоразмерный ряд ASH).
- Самовсасывающиеся, без уплотнений и без клапанов.
- Бегунки устанавливаются в корпусе насоса или в присоединяемом с помощью фланца механизме привода ,или в в двигателе привода.

ASL Q до 40 л/мин, Δp до 4 бар, t до 75°C, η до 100.000 mPa сек

ASH Q до 1000 л/мин, Δp до 15 бар, t до 80°C, η до 100.000 mPa сек

ALLWEILER

HOUTTUIN

IMO PUMP

WARREN

ZENITH PUMPS

Colfax Pump Group

Завод Bottrop

Мацераторы («мокрые» размельчители)

ABM/AM

- **Предназначены для раздробления и превращения в способные перекачиваться насосами содержащихся в жидкостях твердых веществ, таких как дерево, текстиль, пластмасса, резина, стекло, кости и т.п..**
- **Поставляются в сборном или встраиваемом исполнении.**
- **В сборном исполнении обычно высота подачи составляет до 3 m**

Для ABM макс. пропускная способность шлама с 3% TS: до 100 м^3/час

Для AM макс. пропускная способность шлама с 3% TS: до 160 м^3/час

ALLWEILER

HOUTTUIN

IMO PUMP

WARREN

ZENITH PUMPS

Colfax Pump Group

Завод Bottrop

ALLCLEAN® RLP/ESP

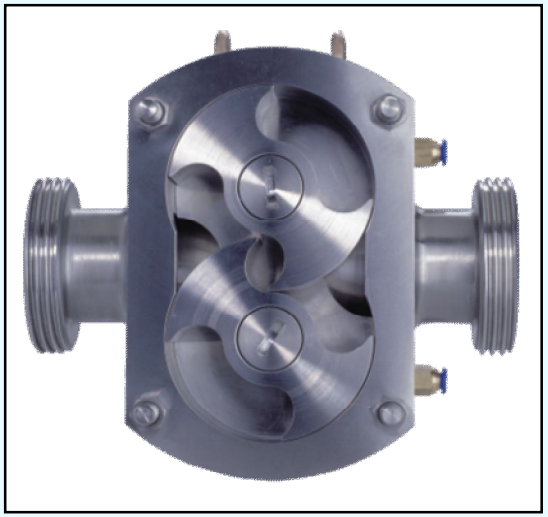

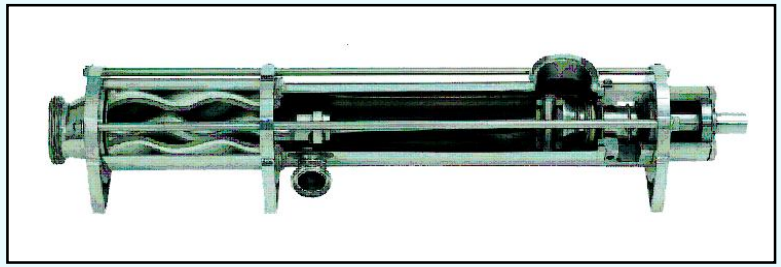

- Роторнопоршневые насосы (RLP) и эксцентрошнековые насосы (ESP) предназначены для высококачественных субстанций.
- Характеризуются наличием оптимального соединения с соблюдением наивысшей гигиены и оптимальной чистоты
- RLP Q до 1666 л/мин, Δp до 20 бар, t до 200°C,
  η до 500.000 mPa сек
  ESP Q до 450 л/мин, Δp до 20 бар, t до 130°C,
  η до 150.000 mPa сек

ALLWEILER
HOUTTUIN
IMO PUMP
WARREN
ZENITH PUMPS

Colfax Pump Group

Завод Utrecht

Типоразмерный ряд: 211.40 / 216.40 / 249.40

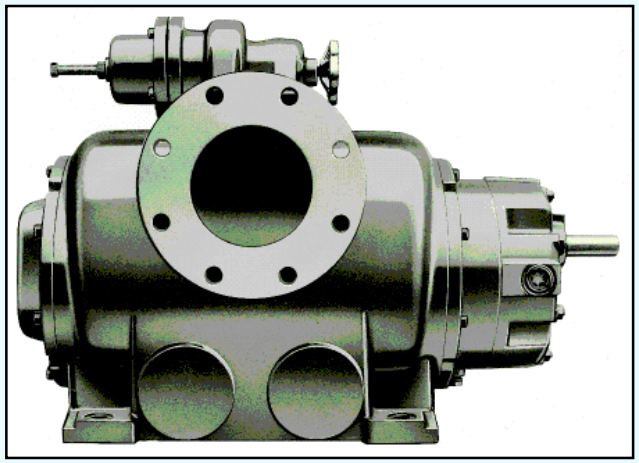

216.40

- Двух шпиндельные, двухступенчатые, самовсасывающие винтовые насосы для подачи не смазывающих, коррозийных, с низким коэффициентом вязкости и небольшой абразивностью жидкостей.
- Опоры размещаются снаружи.
- Сменный вставной блок корпуса.

211.40 Q до 535 м^3/час, Δр до 16 бар, η 0,6 до 1500 мм^2/сек, t до 80°C
216.40 Q до 535 м^3/час, Δр до 16 бар, η 0,6 до 1500 мм^2/сек, t до100°C
249.40 Q до 1000 м^3/час, Δр до 16 бар, η 0,6 до 1500 мм^2/сек, t до 100°C

ALLWEILER
HOUTTUIN
IMO PUMP
WARREN
ZENITH PUMPS

Colfax Pump Group

Завод Utrecht

Типоразмерный ряд: 231.50 / 236.40

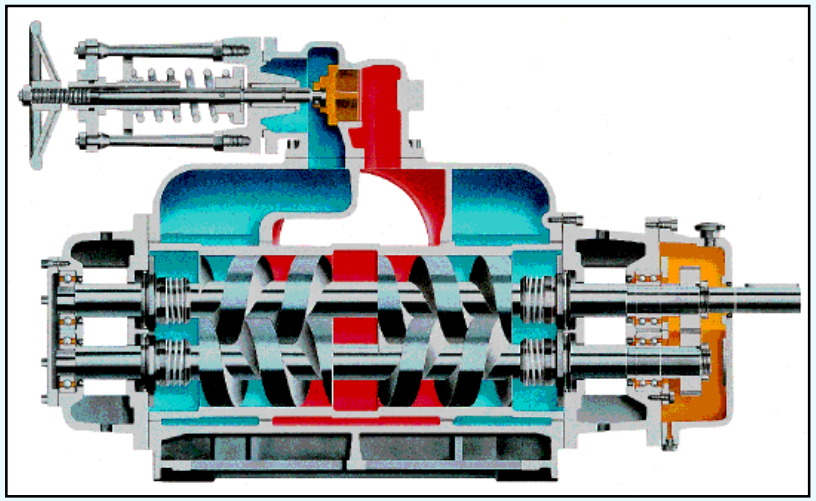

236.40

- Двух шпиндельные, двухступенчатые, самовсасывающие винтовые насосы для подачи не смазывающих, коррозийных, от жидкостей с низким коэффициентом вязкости до вязких, коррозийных и абразивных жидкостей.
- Опоры размещаются снаружи.
- Сменный вставной блок корпуса.
- Возможно применение различных исполнений уплотнения.

231.50 Q до 535 м^3/час, Δр до 16 бар, η 0,6 до 5000 мм^2/сек, t до 140°C

236.40 Q до 1000 м^3/час, Δр до 16 бар, η 0,6 до 5000 мм^2/сек, t до 140°C

ALLWEILER

HOUTTUIN

IMO PUMP

WARREN

ZENITH PUMPS

Colfax Pump Group

Завод Utrecht

Особый типоразмерный ряд 200/300

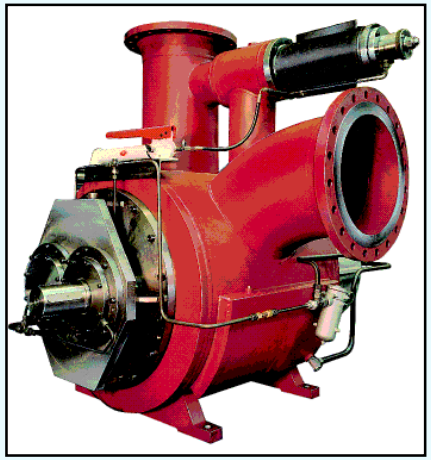

Типоразмерный ряд по заказу клиентов: 200/300

- **Двух шпиндельные, двухступенчатые, самовсасывающие винтовые насосы для подачи смазывающих и не смазывающих, от жидкостей с низкой до большой вязкости, коррозийных и абразивных жидкостей.**
- **Опоры размещаются снаружи.**
- **Сменный вставной блок корпуса.**
- **Возможно применение различных исполнений уплотнения.**

200 Q от 1500 м^3/час, Δp до 25 бар, η 0,6 до 100.000 мм^2/сек, t до 140°C

300 Q до 2000 м^3/час, Δp до 80 bar, η 0,6 до 100.000 мм^2/сек, t до 140°C

ALLWEILER

HOUTTUIN

IMO PUMP

WARREN

ZENITH PUMPS

Colfax Pump Group

ALLWEILER

A Member of the COLFAX PUMP GROUP

ALLWEILER

HOUTTUIN

IMO PUMP

WARREN

ZENITH PUMPS

Colfax Pump Group